Borg & Beck - BWP1793 - Bomba de agua

Artículo complementario/Información complementaria: con juntas
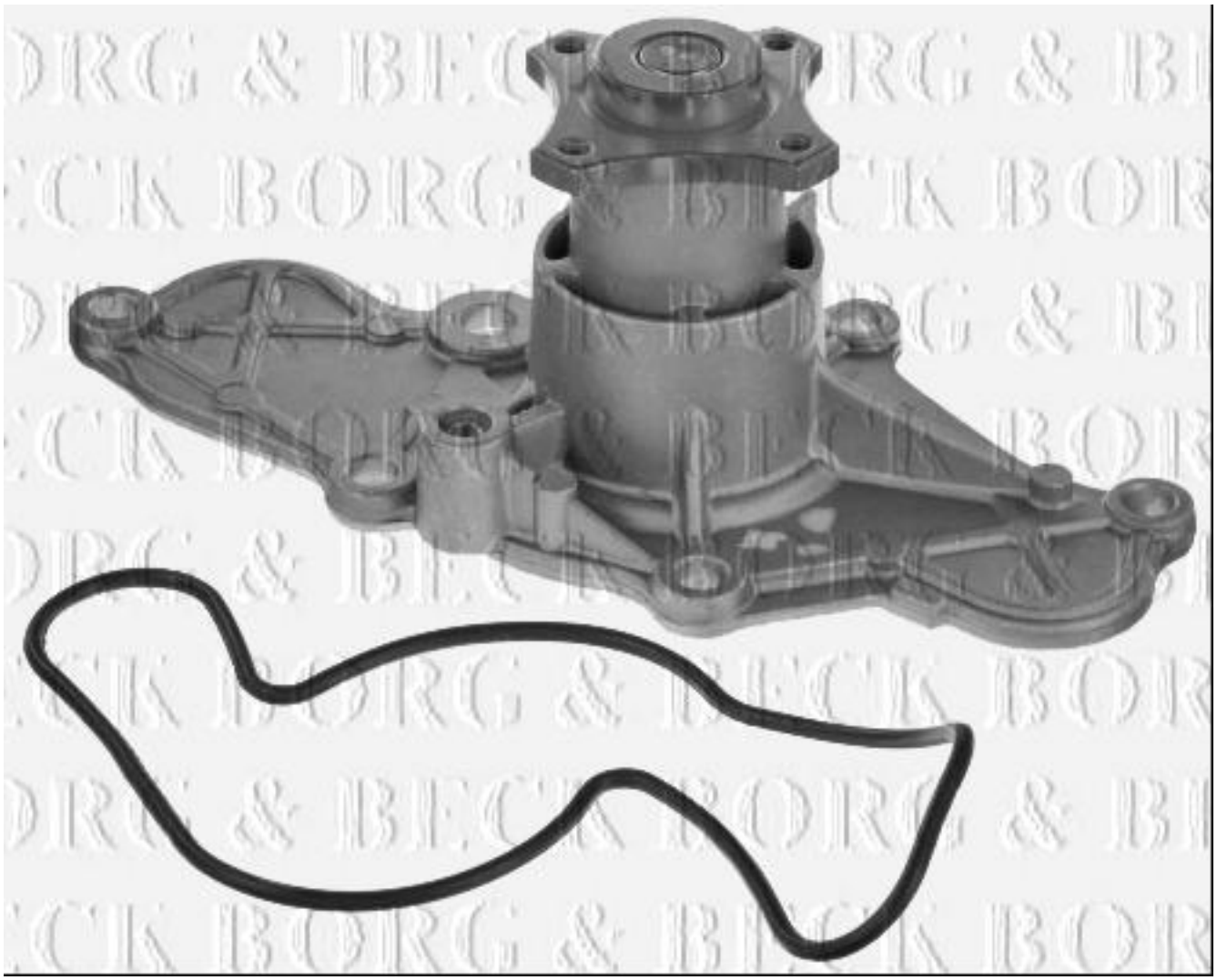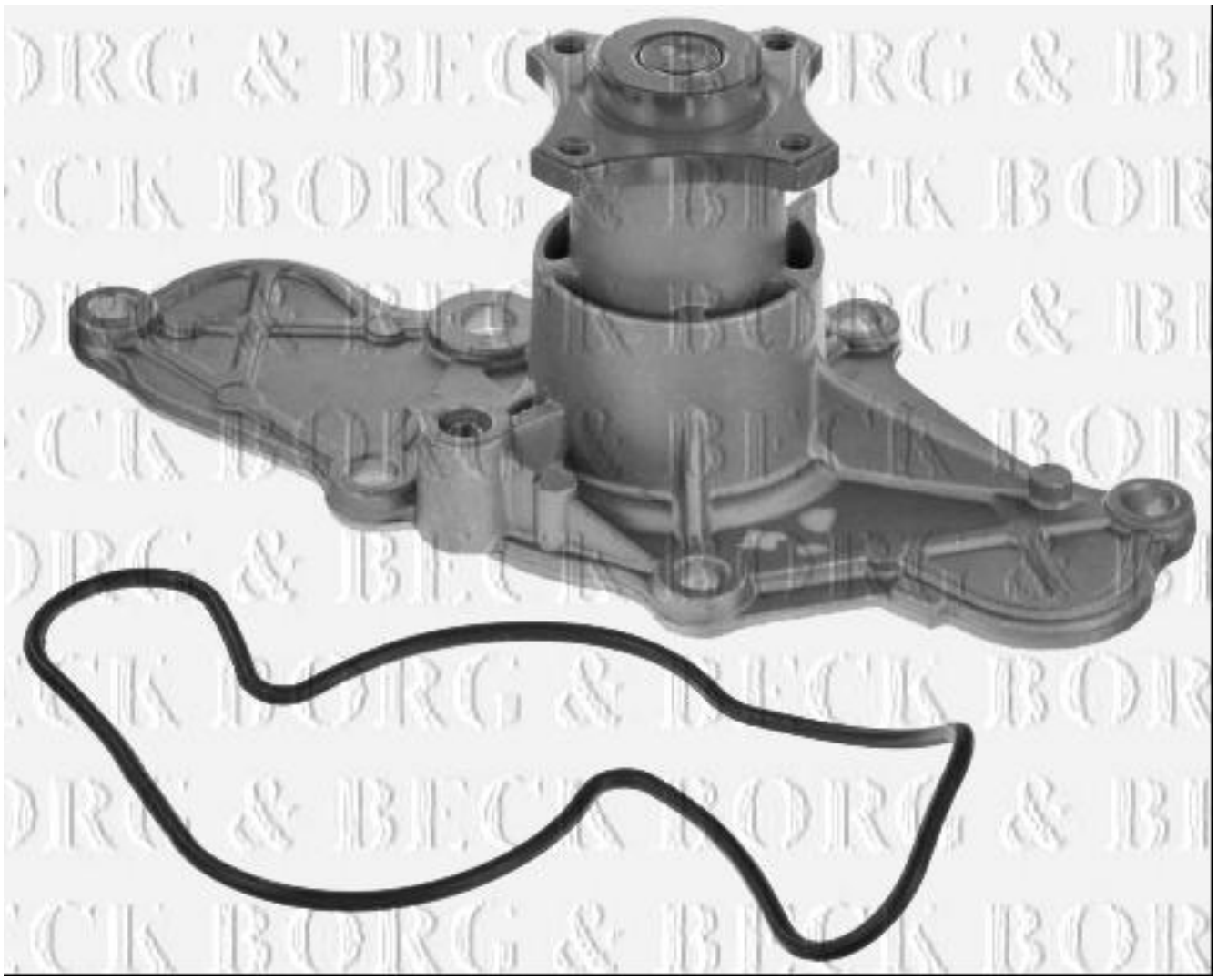
Artículo complementario/Información complementaria: con juntas