Borg & Beck - HK2521 - Kit de embrague

Diámetro interior [mm]: 21,8
Diámetro exterior [mm]: 24,3
Equipamiento del motor: para motores con volante bimasa
Número dientes vástago entrada: 23
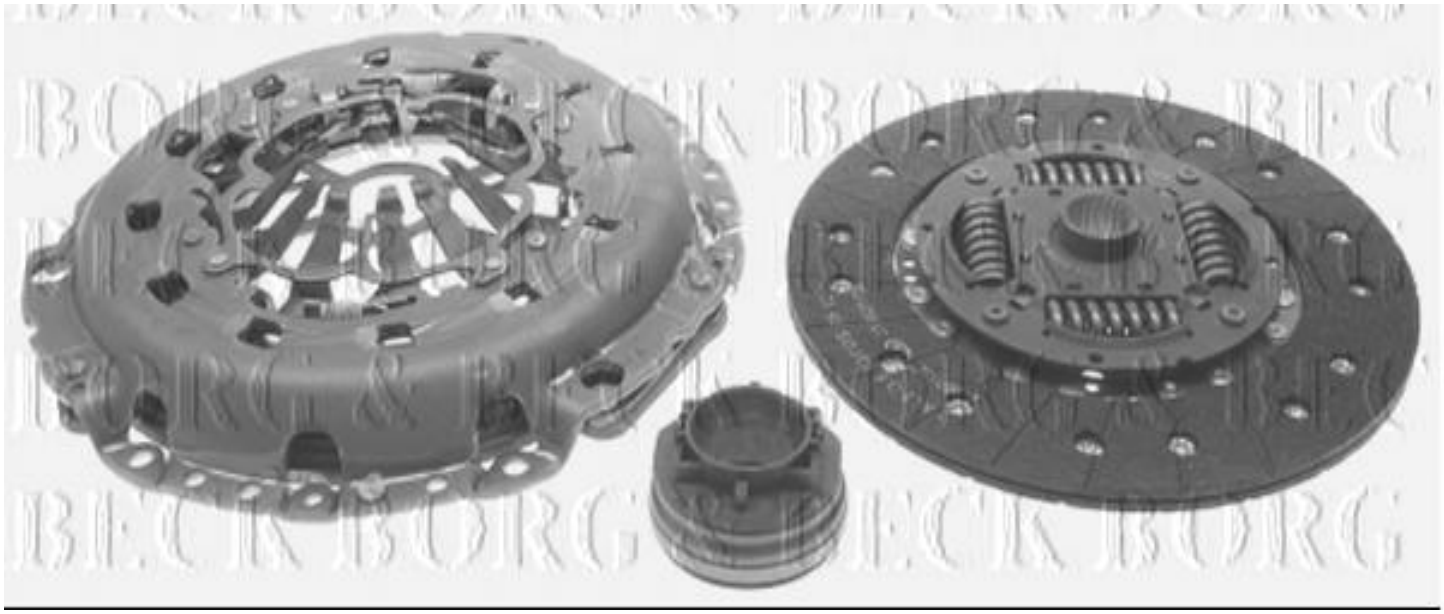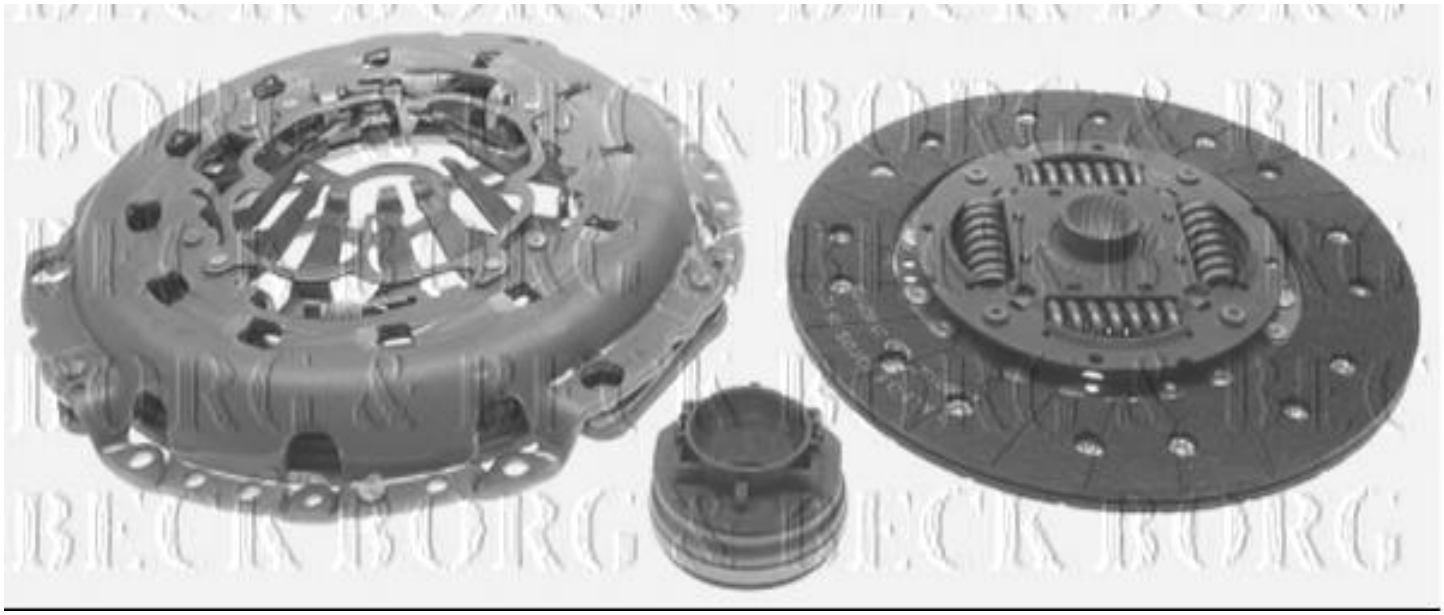
Diámetro interior [mm]: 21,8
Diámetro exterior [mm]: 24,3
Equipamiento del motor: para motores con volante bimasa
Número dientes vástago entrada: 23