Borg & Beck - HK2467 - Kit de embrague

Diámetro interior [mm]: 23,7
Diámetro exterior [mm]: 25,9
Número dientes vástago entrada: 24
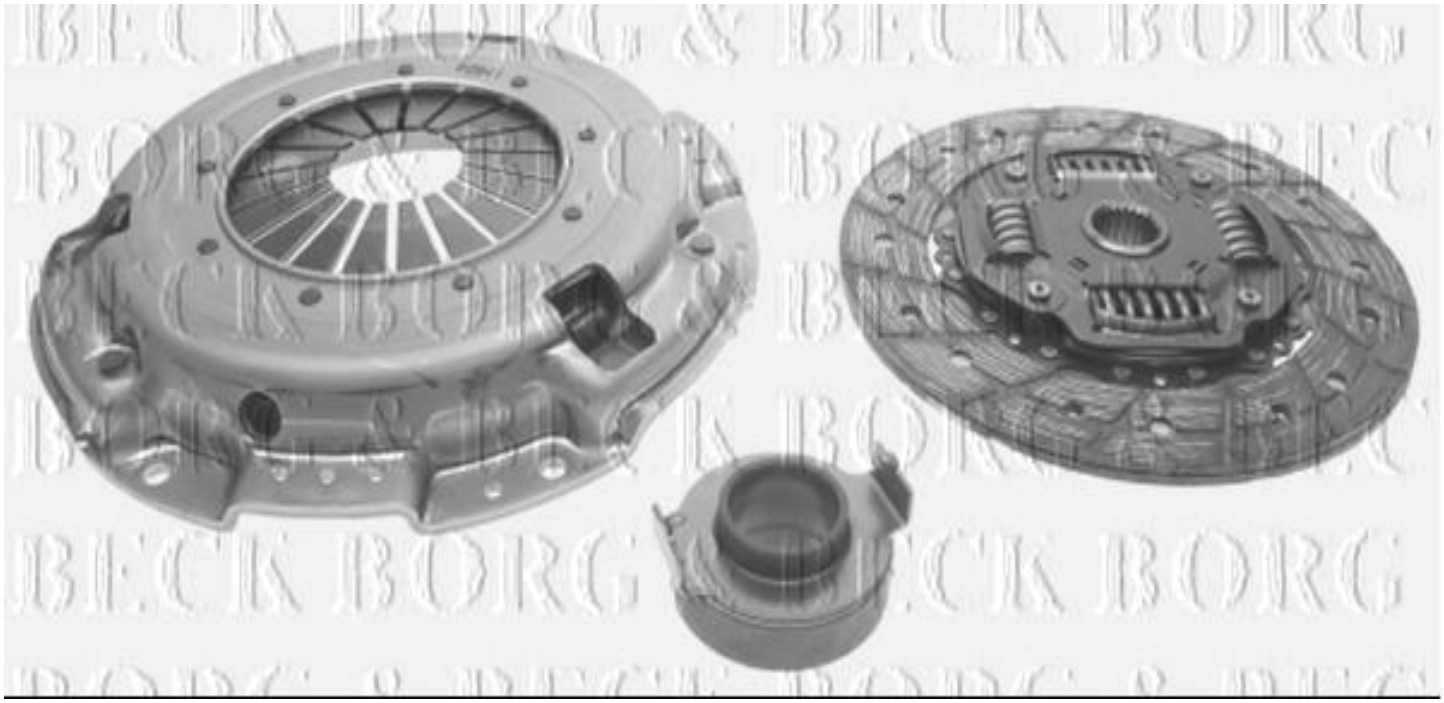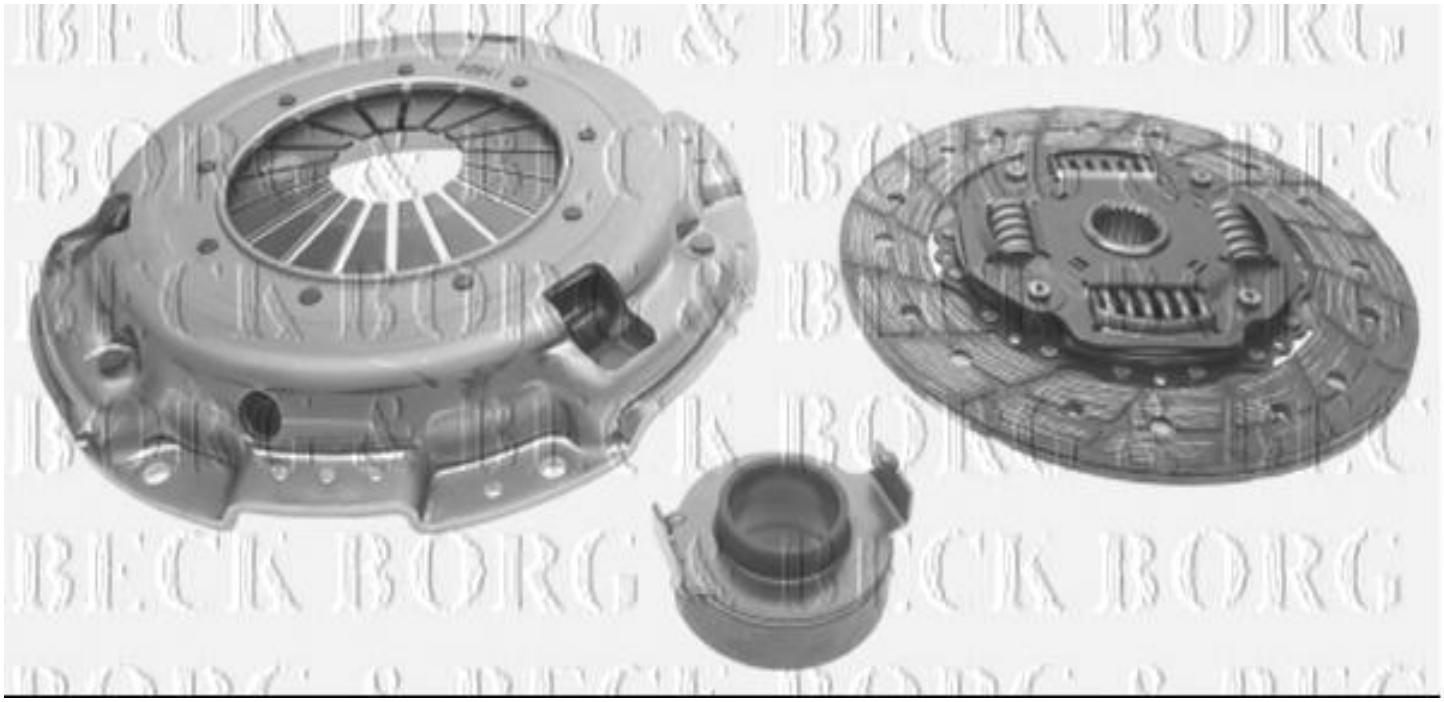
Diámetro interior [mm]: 23,7
Diámetro exterior [mm]: 25,9
Número dientes vástago entrada: 24