Borg & Beck - HKR1019 - Kit de embrague

Número dientes vástago entrada: 21
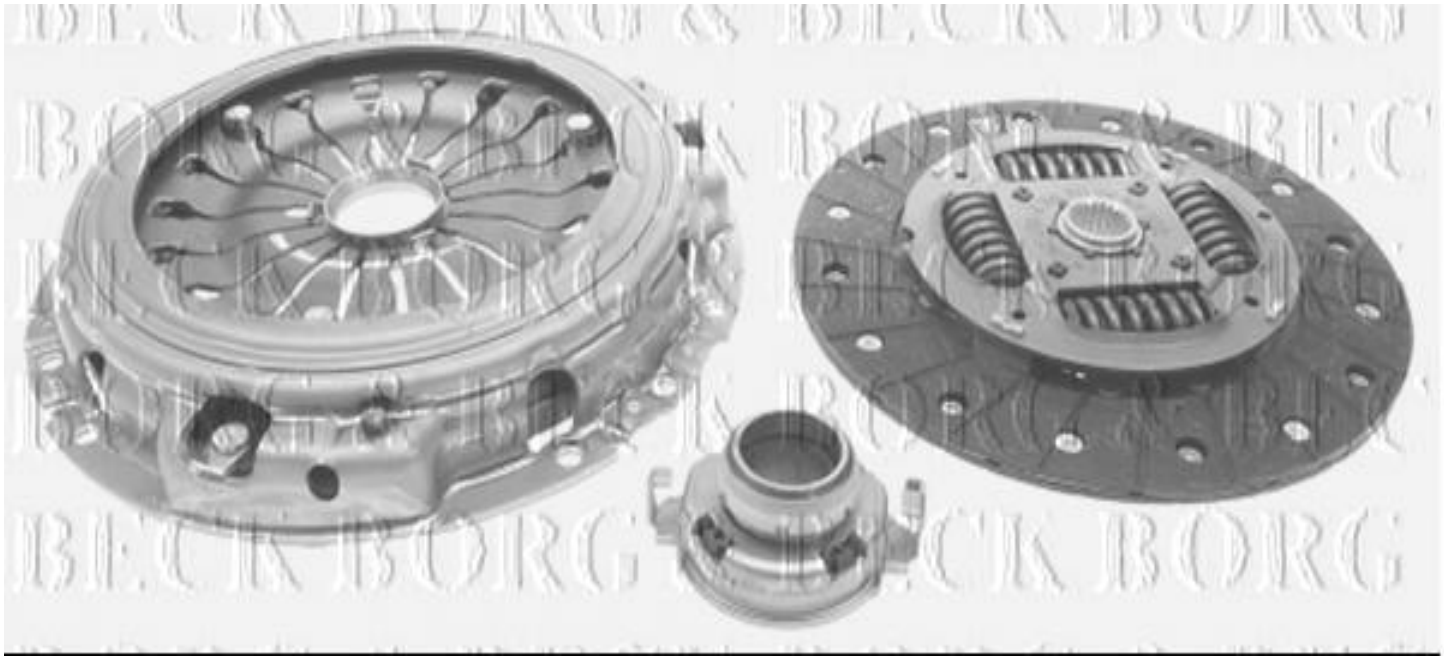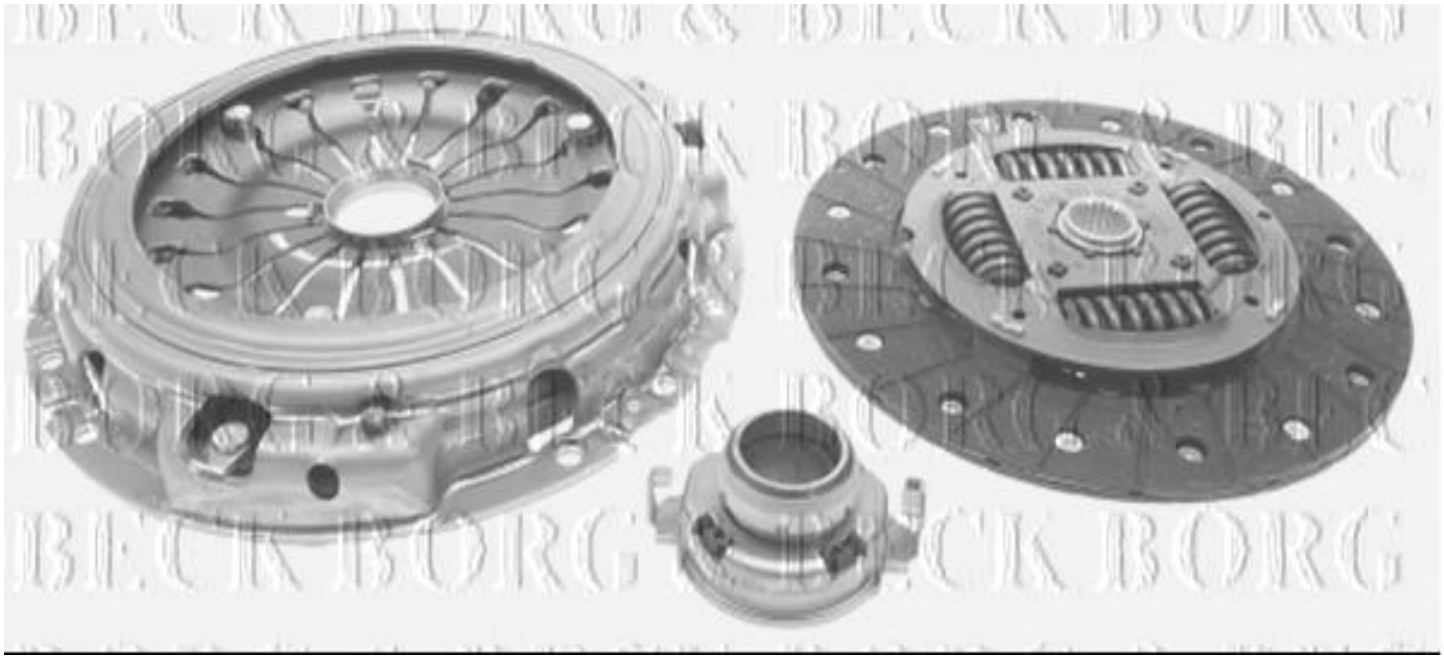
Número dientes vástago entrada: 21