# Borg & Beck - BBD4021 - Disco de freno

Diámetro [mm]: 236
Tipo de disco de frenos: Macizo
Espesor mínimo [mm]: 11,4
Diseño/cantidad de taladros: 4H
Diámetro de centrado [mm]: 62
Altura de construcción [mm]: 46
para espesor de disco [
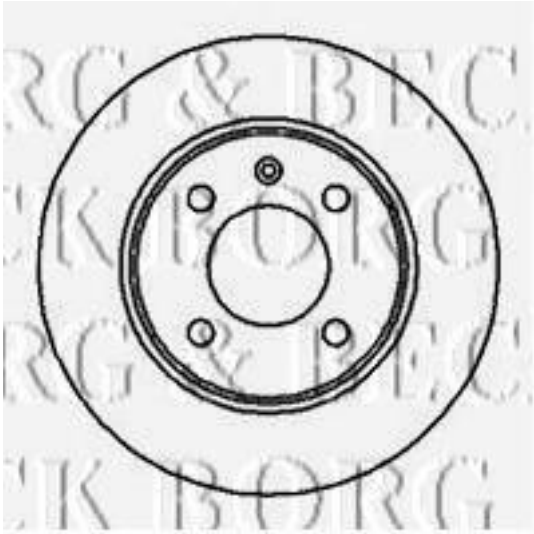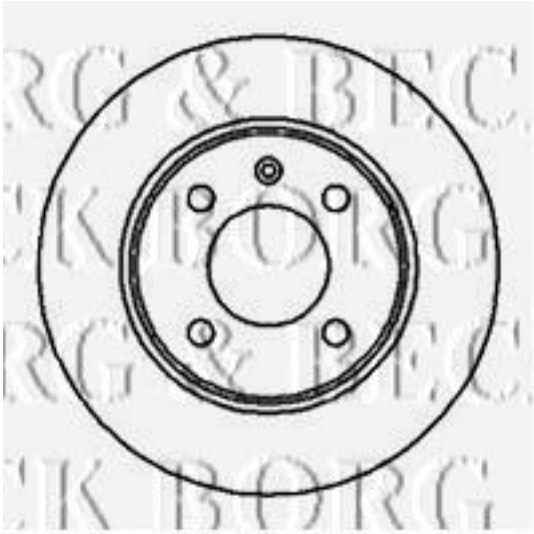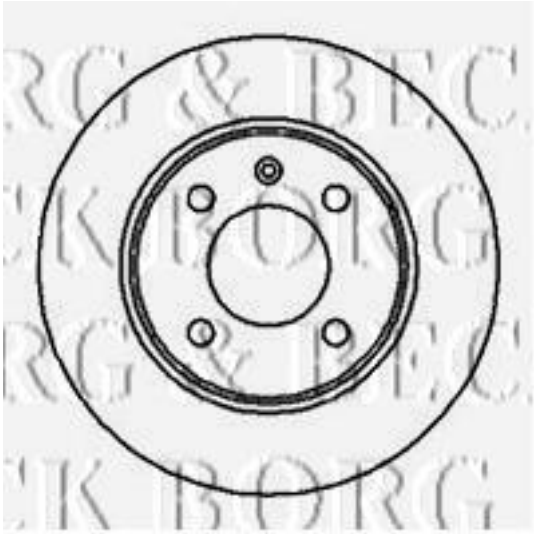
Diámetro [mm]: 236
Tipo de disco de frenos: Macizo
Espesor mínimo [mm]: 11,4
Diseño/cantidad de taladros: 4H
Diámetro de centrado [mm]: 62
Altura de construcción [mm]: 46
para espesor de disco [mm]: 12,9