Borg & Beck - BBD4030 - Disco de freno

Diámetro [mm]: 251,5
Tipo de disco de frenos: ventilado
Espesor mínimo [mm]: 16,6
Diseño/cantidad de taladros: 6H
Diámetro de centrado [mm]: 80
Altura de construcción [mm]: 33,5
para espesor de
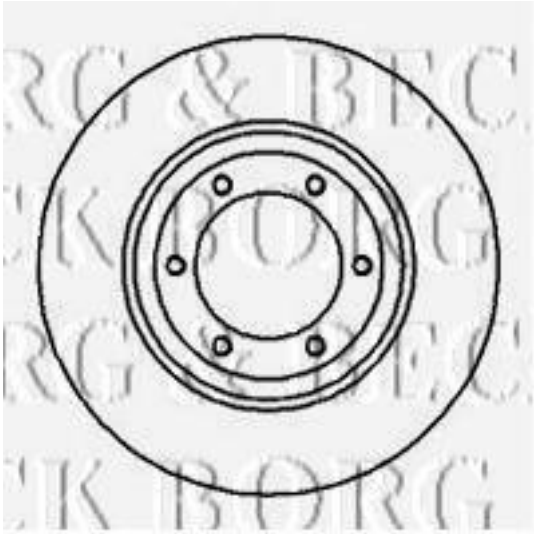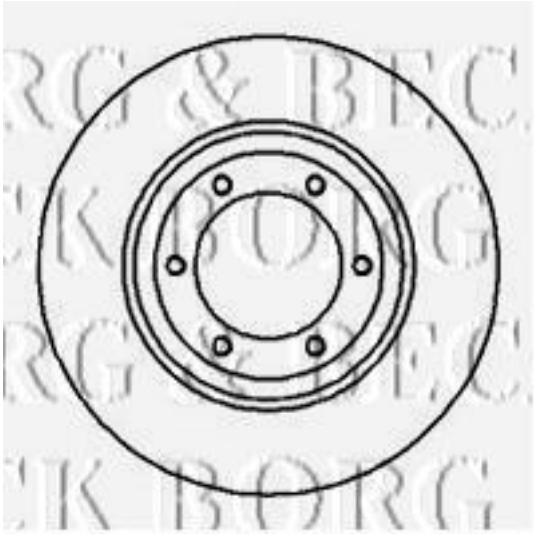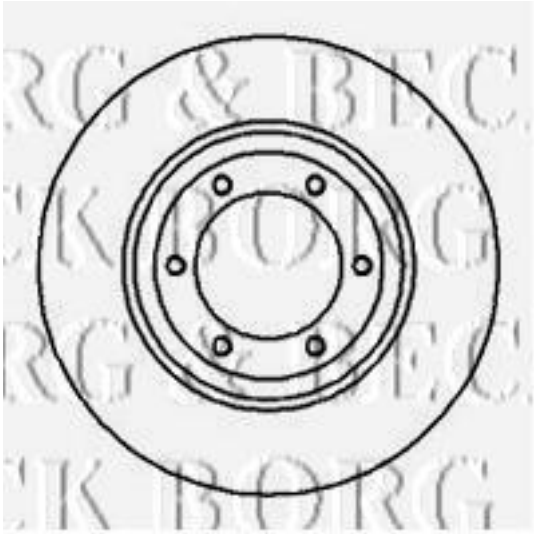
Diámetro [mm]: 251,5
Tipo de disco de frenos: ventilado
Espesor mínimo [mm]: 16,6
Diseño/cantidad de taladros: 6H
Diámetro de centrado [mm]: 80
Altura de construcción [mm]: 33,5
para espesor de disco [mm]: 18