Borg & Beck - BBD4051 - Disco de freno

Diámetro [mm]: 235
Tipo de disco de frenos: ventilado
Espesor mínimo [mm]: 16
Diseño/cantidad de taladros: 4H
Diámetro de centrado [mm]: 55
Altura de construcción [mm]: 45
para espesor de disco
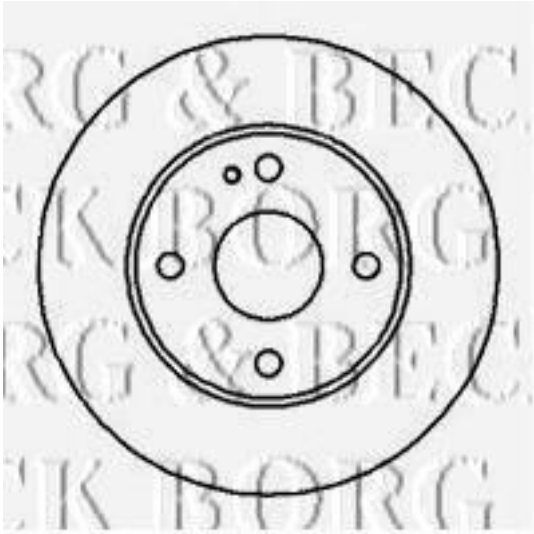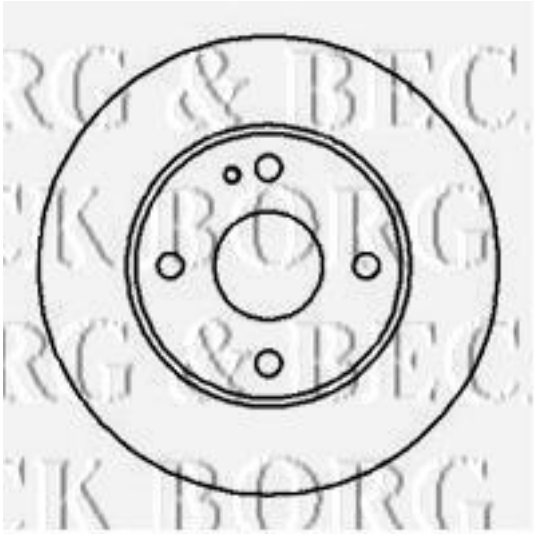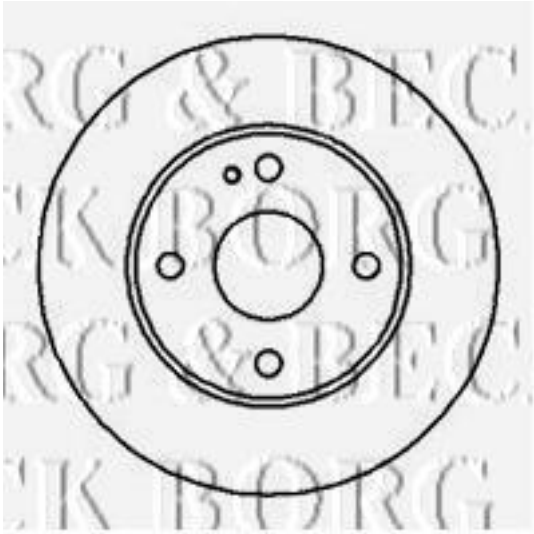
Diámetro [mm]: 235
Tipo de disco de frenos: ventilado
Espesor mínimo [mm]: 16
Diseño/cantidad de taladros: 4H
Diámetro de centrado [mm]: 55
Altura de construcción [mm]: 45
para espesor de disco [mm]: 18