Borg & Beck - BBD4078 - Disco de freno

Diámetro [mm]: 266
Tipo de disco de frenos: Macizo
Espesor mínimo [mm]: 11
Diseño/cantidad de taladros: 4H
Diámetro de centrado [mm]: 66
Altura de construcción [mm]: 27
para espesor de disco [mm
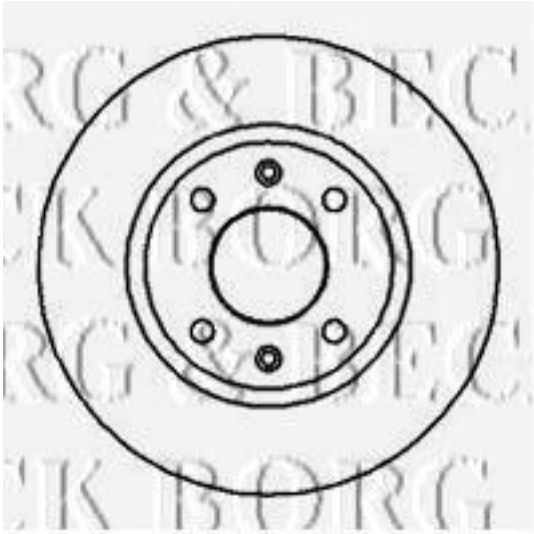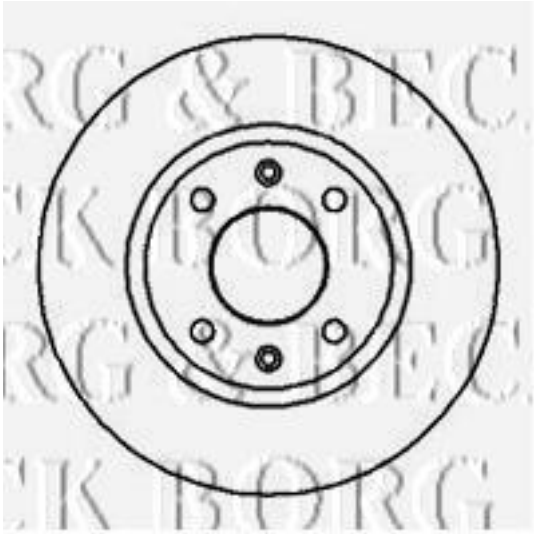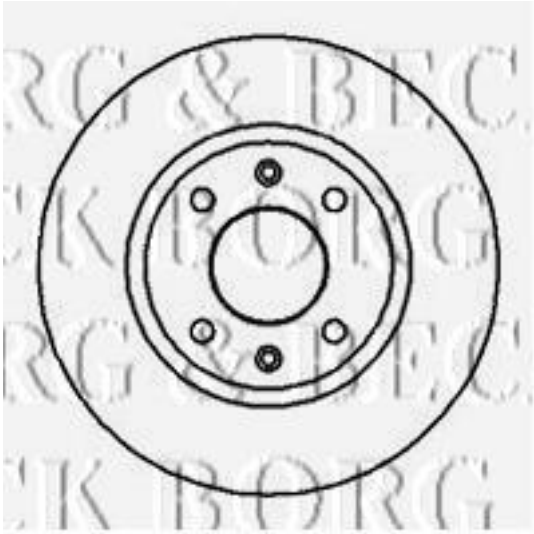
Diámetro [mm]: 266
Tipo de disco de frenos: Macizo
Espesor mínimo [mm]: 11
Diseño/cantidad de taladros: 4H
Diámetro de centrado [mm]: 66
Altura de construcción [mm]: 27
para espesor de disco [mm]: 13