Borg & Beck - BBD4099 - Disco de freno

Diámetro [mm]: 242
Tipo de disco de frenos: ventilado
Espesor mínimo [mm]: 16
Diseño/cantidad de taladros: 5H
Diámetro de centrado [mm]: 58
Altura de construcción [mm]: 54
para espesor de disco
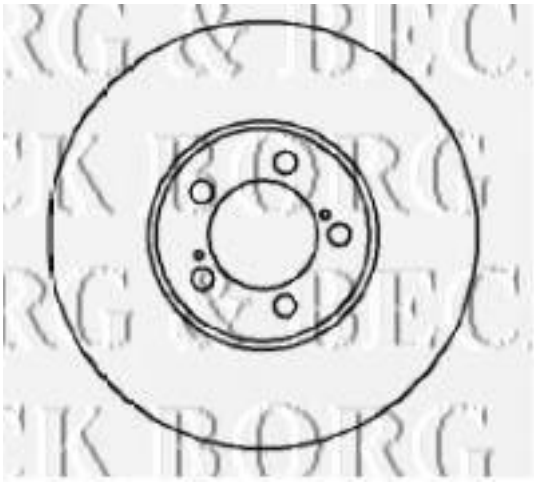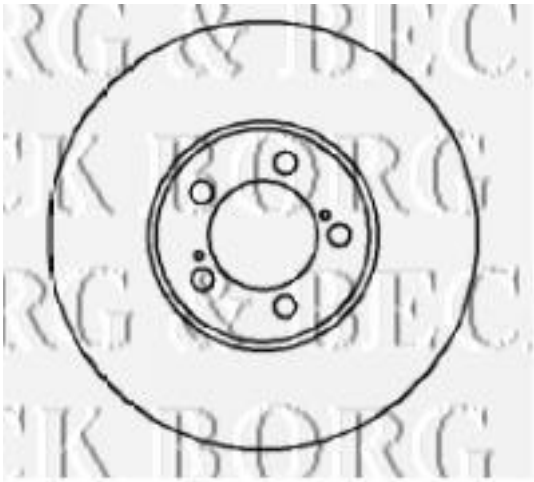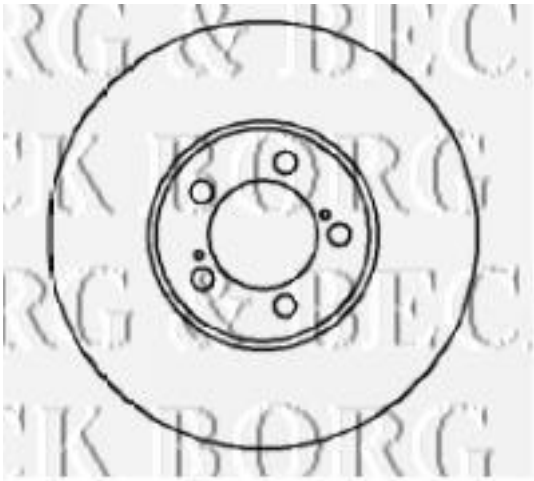
Diámetro [mm]: 242
Tipo de disco de frenos: ventilado
Espesor mínimo [mm]: 16
Diseño/cantidad de taladros: 5H
Diámetro de centrado [mm]: 58
Altura de construcción [mm]: 54
para espesor de disco [mm]: 18