Borg & Beck - BBD4101 - Disco de freno

Diámetro [mm]: 307
Tipo de disco de frenos: ventilado
Espesor mínimo [mm]: 15
Diseño/cantidad de taladros: 5H
Diámetro de centrado [mm]: 62
Altura de construcción [mm]: 67
para espesor de disco
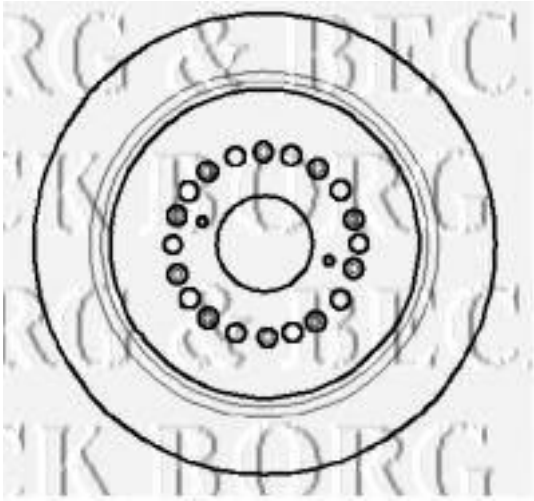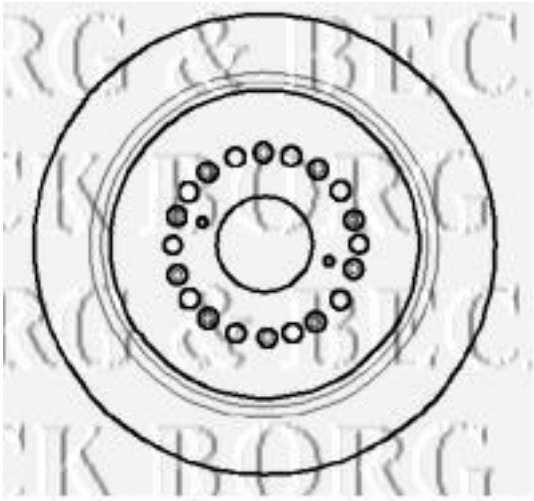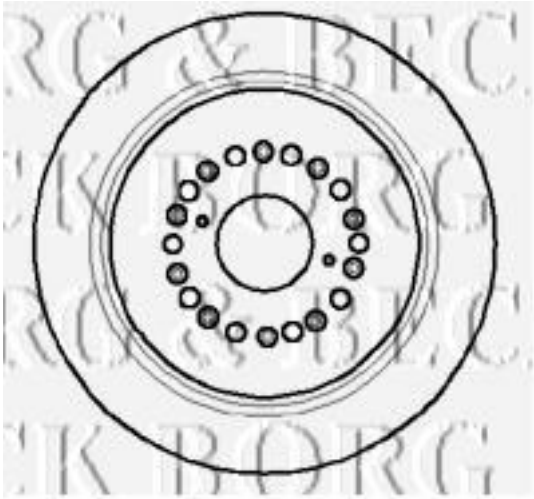
Diámetro [mm]: 307
Tipo de disco de frenos: ventilado
Espesor mínimo [mm]: 15
Diseño/cantidad de taladros: 5H
Diámetro de centrado [mm]: 62
Altura de construcción [mm]: 67
para espesor de disco [mm]: 16