Borg & Beck - BBD4107 - Disco de freno

Diámetro [mm]: 251
Tipo de disco de frenos: Macizo
Espesor mínimo [mm]: 11,8
Diseño/cantidad de taladros: 4H
Diámetro de centrado [mm]: 71
Altura de construcción [mm]: 62,5
para espesor de disco
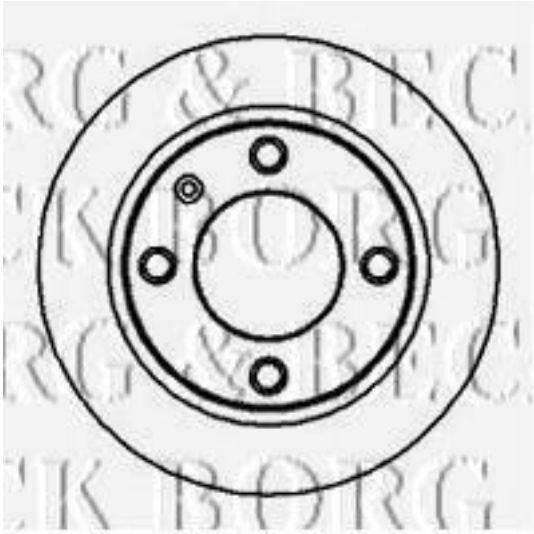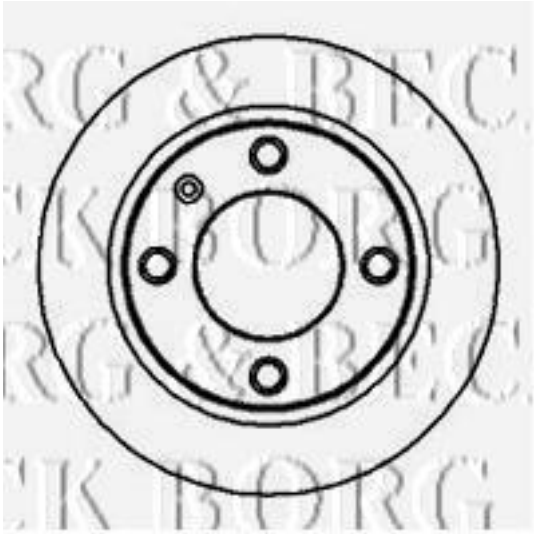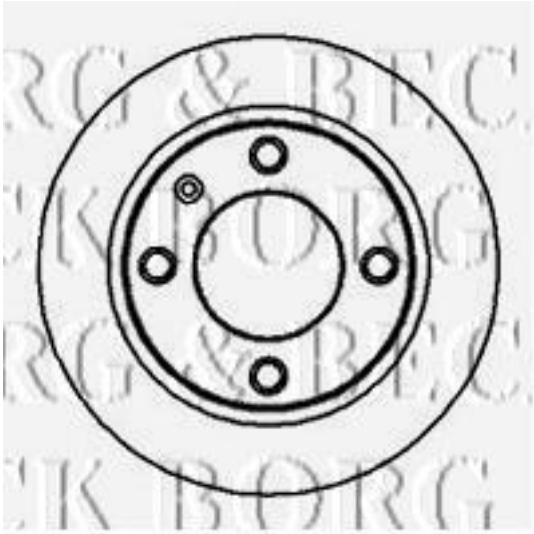
Diámetro [mm]: 251
Tipo de disco de frenos: Macizo
Espesor mínimo [mm]: 11,8
Diseño/cantidad de taladros: 4H
Diámetro de centrado [mm]: 71
Altura de construcción [mm]: 62,5
para espesor de disco [mm]: 12