Borg & Beck - BBD4135 - Disco de freno

Diámetro [mm]: 280
Tipo de disco de frenos: ventilado
Espesor mínimo [mm]: 20
Diseño/cantidad de taladros: 5H
Diámetro de centrado [mm]: 68
Altura de construcción [mm]: 55,5
para espesor de disc
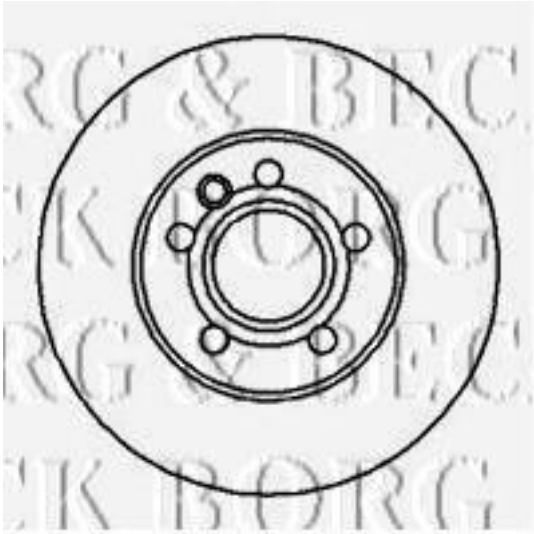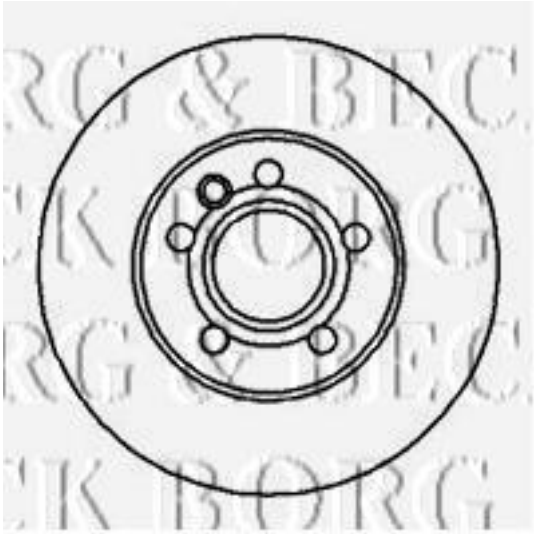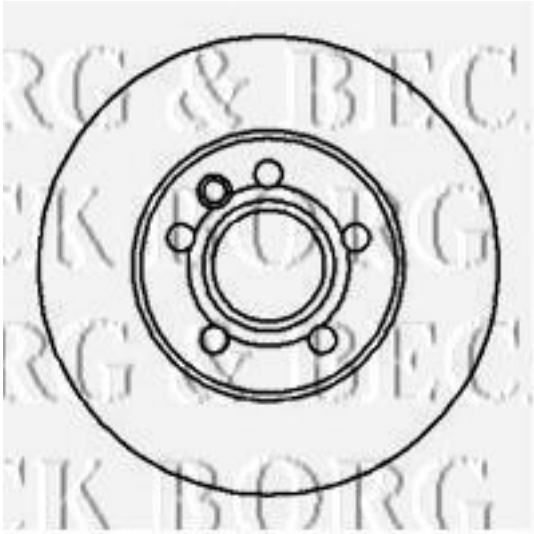
Diámetro [mm]: 280
Tipo de disco de frenos: ventilado
Espesor mínimo [mm]: 20
Diseño/cantidad de taladros: 5H
Diámetro de centrado [mm]: 68
Altura de construcción [mm]: 55,5
para espesor de disco [mm]: 24