# Borg & Beck - BBD4176 - Disco de freno

Diámetro [mm]: 285
Tipo de disco de frenos: ventilado
Espesor mínimo [mm]: 26
Diseño/cantidad de taladros: 6H
Diámetro de centrado [mm]: 84
Altura de construcción [mm]: 45
para espesor de disco
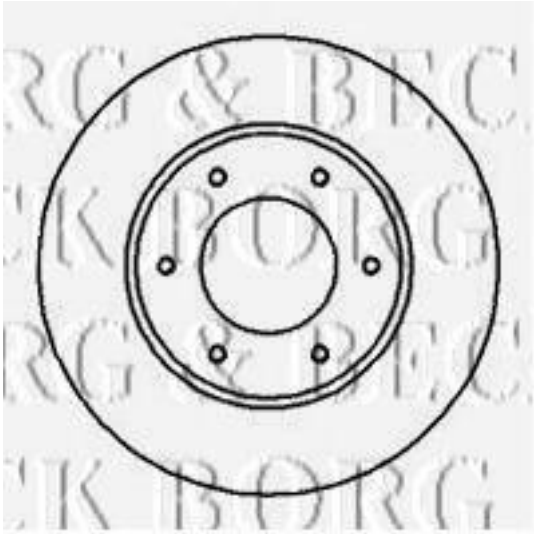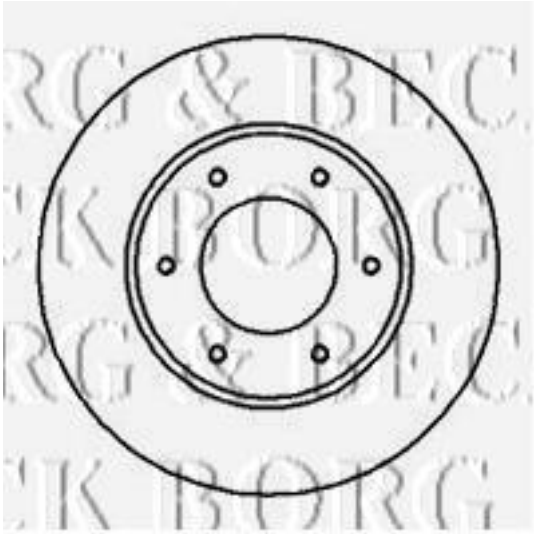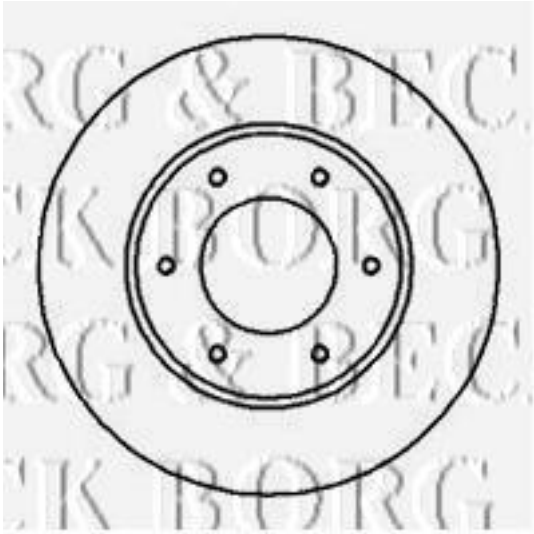
Diámetro [mm]: 285
Tipo de disco de frenos: ventilado
Espesor mínimo [mm]: 26
Diseño/cantidad de taladros: 6H
Diámetro de centrado [mm]: 84
Altura de construcción [mm]: 45
para espesor de disco [mm]: 28