Borg & Beck - BBD4178 - Disco de freno

Diámetro [mm]: 278
Tipo de disco de frenos: ventilado
Espesor mínimo [mm]: 30,7
Diseño/cantidad de taladros: 5H
Diámetro de centrado [mm]: 70,7
Altura de construcción [mm]: 52
para espesor de di
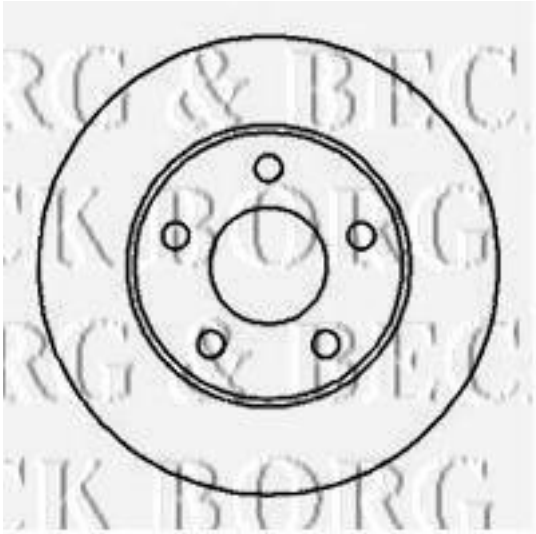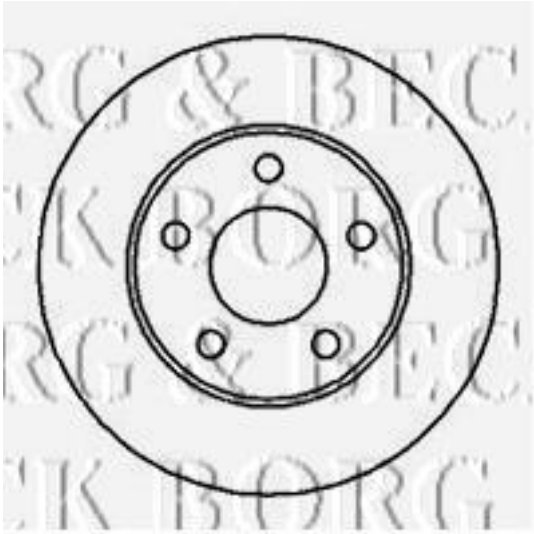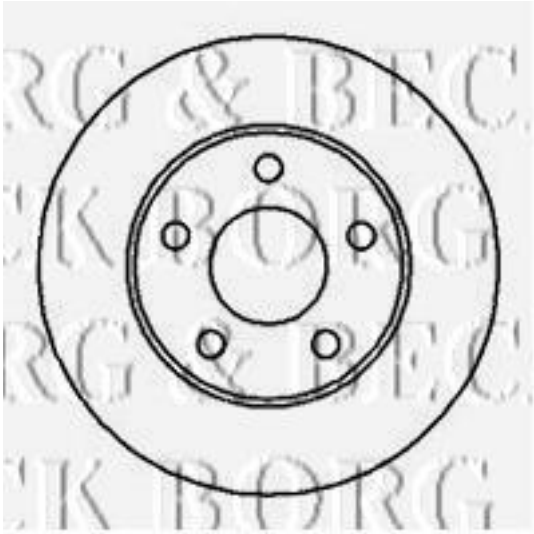
Diámetro [mm]: 278
Tipo de disco de frenos: ventilado
Espesor mínimo [mm]: 30,7
Diseño/cantidad de taladros: 5H
Diámetro de centrado [mm]: 70,7
Altura de construcción [mm]: 52
para espesor de disco [mm]: 32