Borg & Beck - BBD4189 - Disco de freno

Diámetro [mm]: 305
Tipo de disco de frenos: ventilado
Espesor mínimo [mm]: 18,5
Diseño/cantidad de taladros: 5H
Diámetro de centrado [mm]: 73,8
Altura de construcción [mm]: 67,8
para espesor de
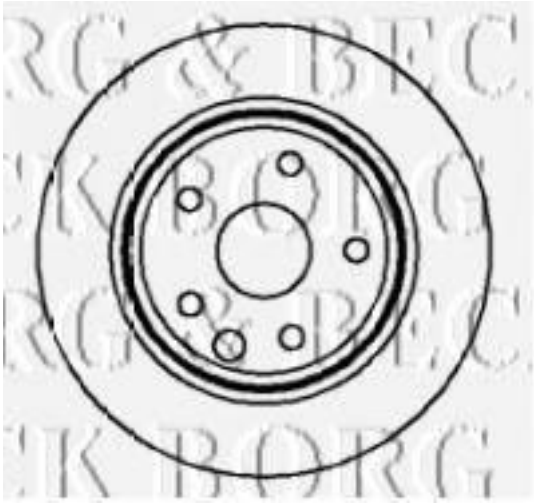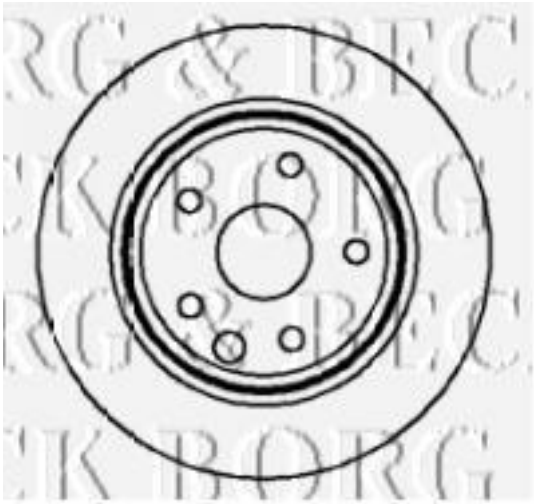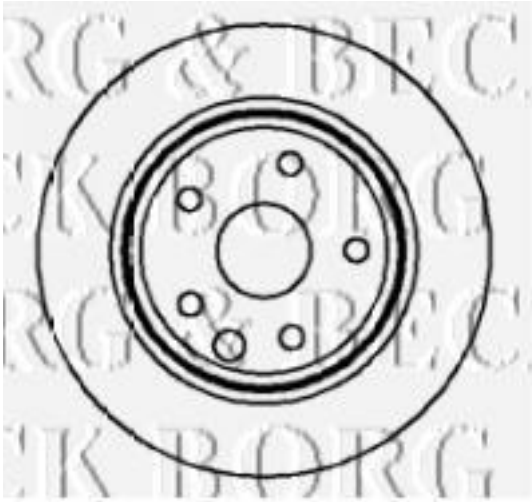
Diámetro [mm]: 305
Tipo de disco de frenos: ventilado
Espesor mínimo [mm]: 18,5
Diseño/cantidad de taladros: 5H
Diámetro de centrado [mm]: 73,8
Altura de construcción [mm]: 67,8
para espesor de disco [mm]: 20