Borg & Beck - BBD4191 - Disco de freno

Diámetro [mm]: 286
Tipo de disco de frenos: Macizo
Espesor mínimo [mm]: 7,5
Diseño/cantidad de taladros: 5H
Diámetro de centrado [mm]: 72
Altura de construcción [mm]: 58
para espesor de disco [m
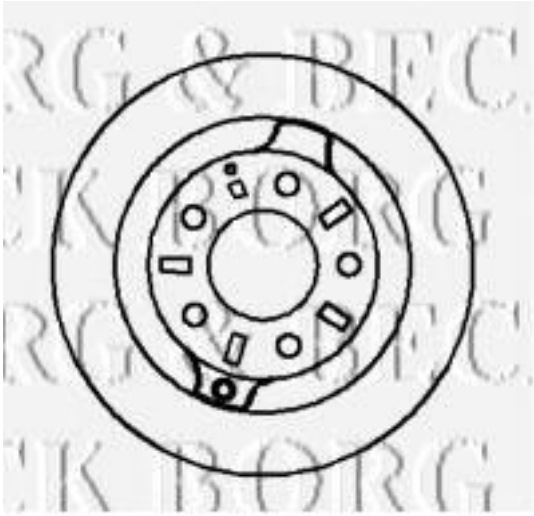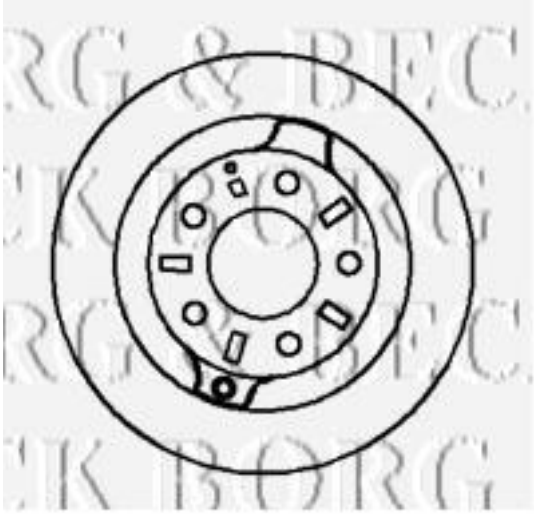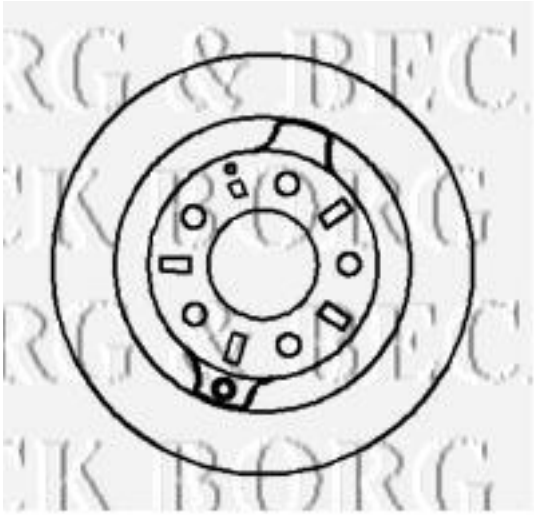
Diámetro [mm]: 286
Tipo de disco de frenos: Macizo
Espesor mínimo [mm]: 7,5
Diseño/cantidad de taladros: 5H
Diámetro de centrado [mm]: 72
Altura de construcción [mm]: 58
para espesor de disco [mm]: 9,5