Borg & Beck - BBD4213 - Disco de freno

Diámetro [mm]: 268
Tipo de disco de frenos: Macizo
Espesor mínimo [mm]: 8
Diseño/cantidad de taladros: 5H
Diámetro de centrado [mm]: 68
Altura de construcción [mm]: 45,7
para espesor de disco [m
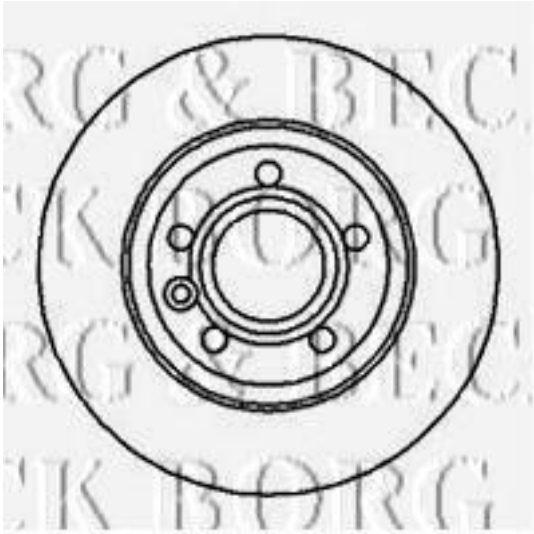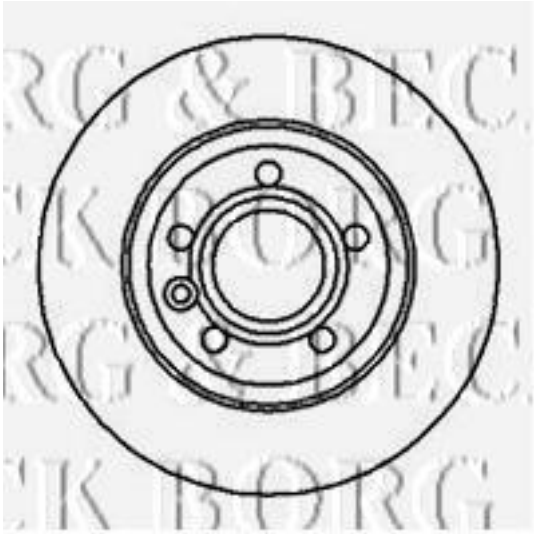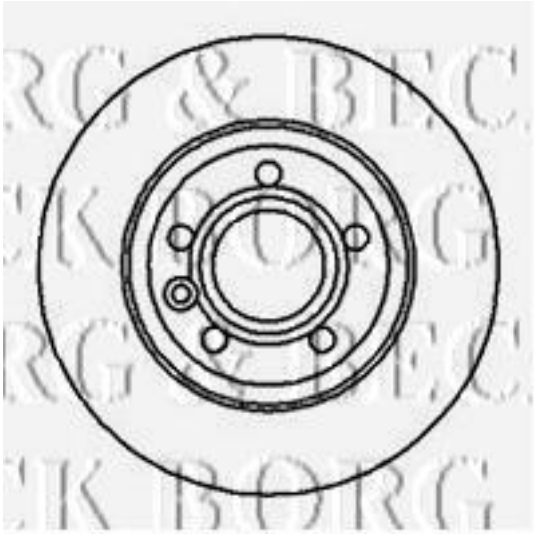
Diámetro [mm]: 268
Tipo de disco de frenos: Macizo
Espesor mínimo [mm]: 8
Diseño/cantidad de taladros: 5H
Diámetro de centrado [mm]: 68
Altura de construcción [mm]: 45,7
para espesor de disco [mm]: 10