Borg & Beck - BBD4217 - Disco de freno

Diámetro [mm]: 319
Tipo de disco de frenos: ventilado
Espesor mínimo [mm]: 20
Diseño/cantidad de taladros: 6H
Diámetro de centrado [mm]: 108
Altura de construcción [mm]: 70,2
para espesor de dis
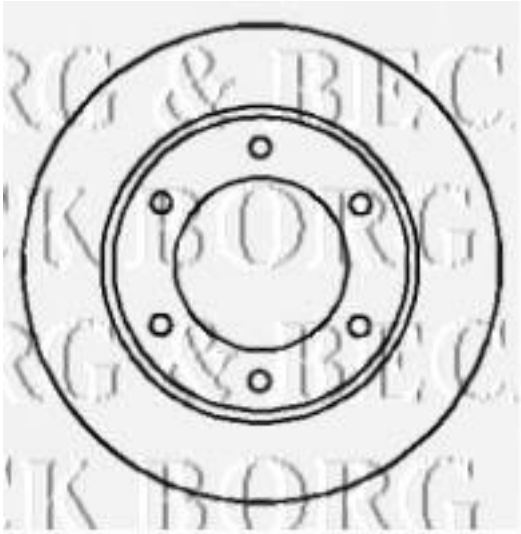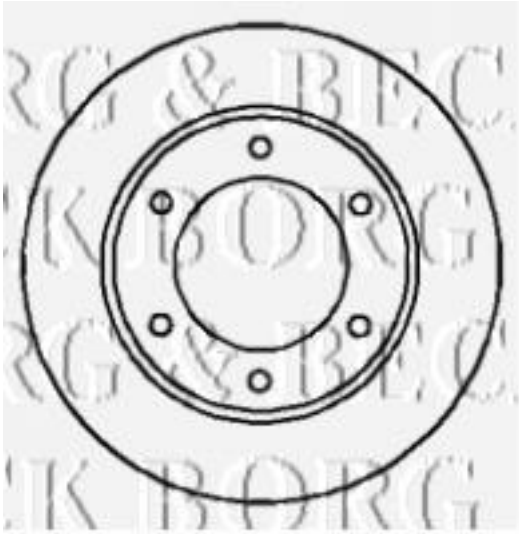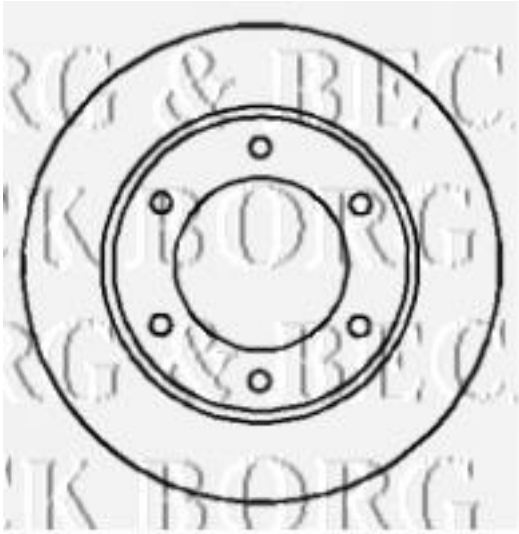
Diámetro [mm]: 319
Tipo de disco de frenos: ventilado
Espesor mínimo [mm]: 20
Diseño/cantidad de taladros: 6H
Diámetro de centrado [mm]: 108
Altura de construcción [mm]: 70,2
para espesor de disco [mm]: 22