Borg & Beck - BBD4234 - Disco de freno

Diámetro [mm]: 280
Tipo de disco de frenos: ventilado
Espesor mínimo [mm]: 21
Diseño/cantidad de taladros: 6H
Diámetro de centrado [mm]: 79,5
Altura de construcción [mm]: 61,5
para espesor de di
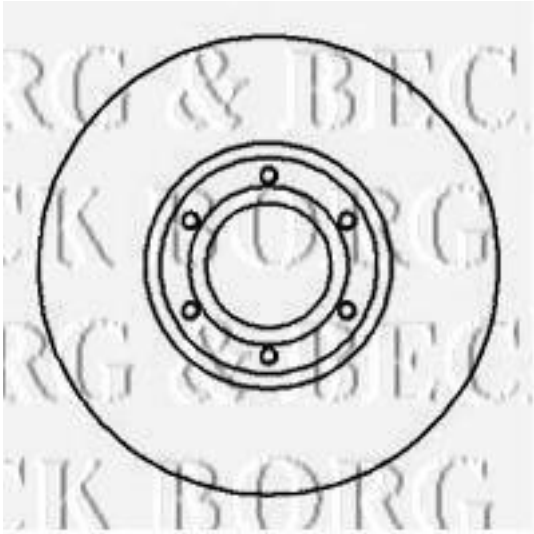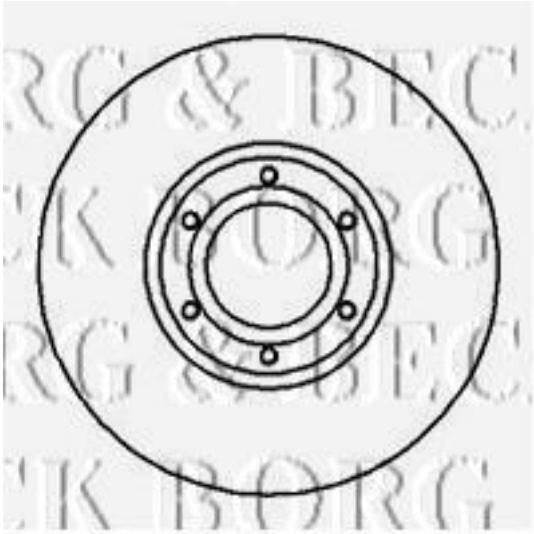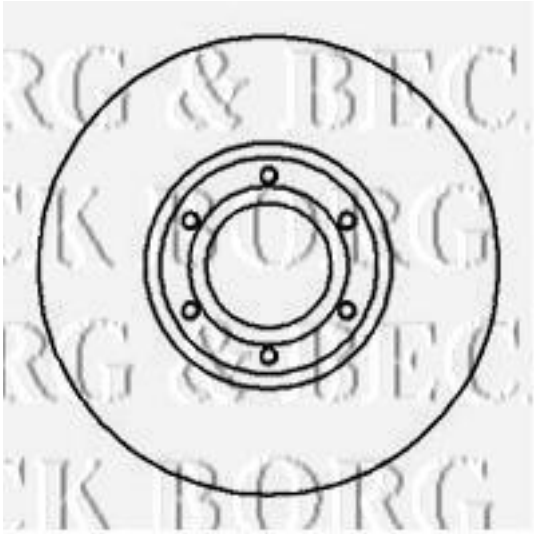
Diámetro [mm]: 280
Tipo de disco de frenos: ventilado
Espesor mínimo [mm]: 21
Diseño/cantidad de taladros: 6H
Diámetro de centrado [mm]: 79,5
Altura de construcción [mm]: 61,5
para espesor de disco [mm]: 24