Borg & Beck - BBD4331 - Disco de freno

Diámetro [mm]: 255
Tipo de disco de frenos: ventilado
Espesor mínimo [mm]: 23
Diseño/cantidad de taladros: 5H
Diámetro de centrado [mm]: 62
Altura de construcción [mm]: 52,7
para espesor de disc
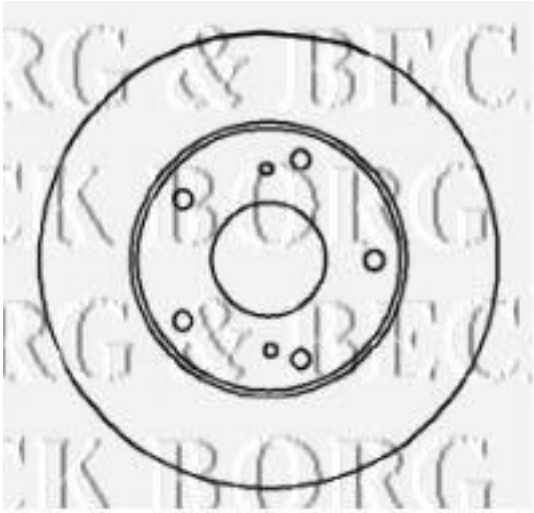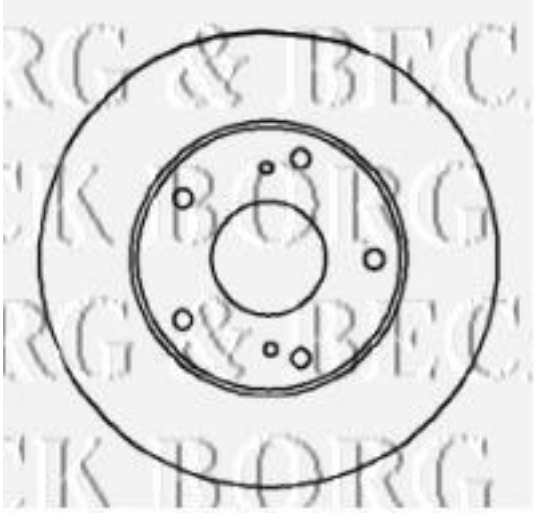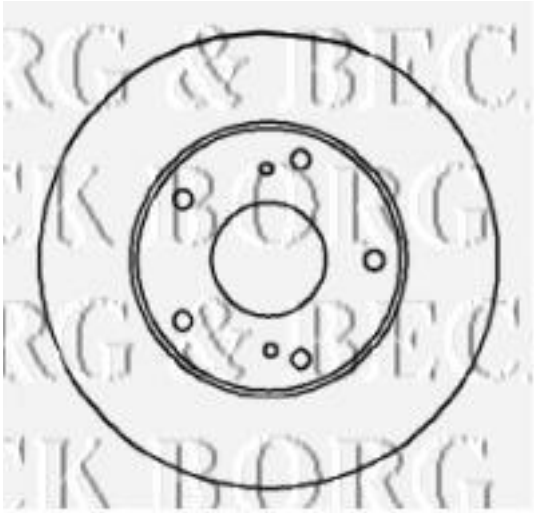
Diámetro [mm]: 255
Tipo de disco de frenos: ventilado
Espesor mínimo [mm]: 23
Diseño/cantidad de taladros: 5H
Diámetro de centrado [mm]: 62
Altura de construcción [mm]: 52,7
para espesor de disco [mm]: 25