Borg & Beck - BBD4343 - Disco de freno

Diámetro [mm]: 331
Tipo de disco de frenos: ventilado
Espesor mínimo [mm]: 16
Diseño/cantidad de taladros: 5H
Diámetro de centrado [mm]: 110
Altura de construcción [mm]: 103
para espesor de disc
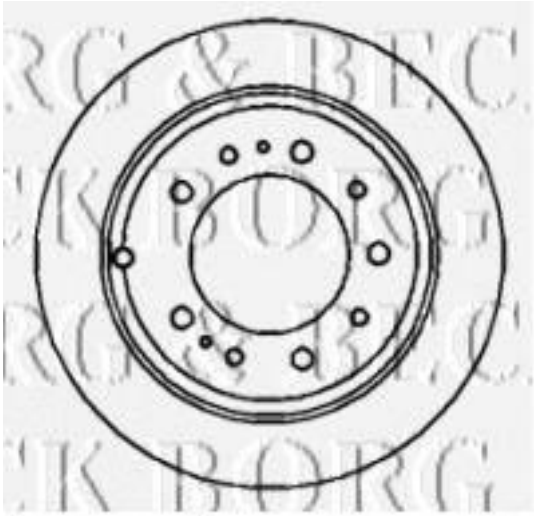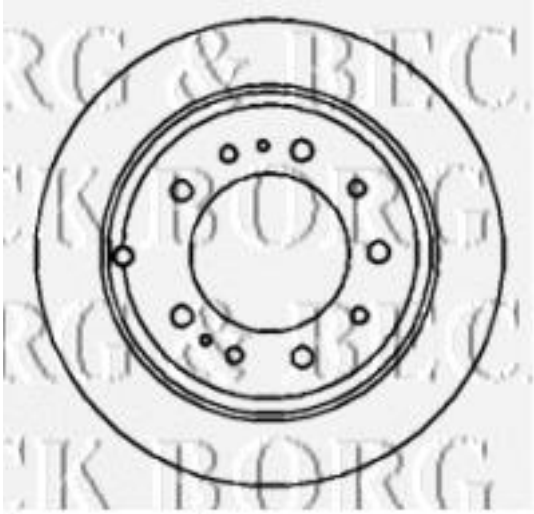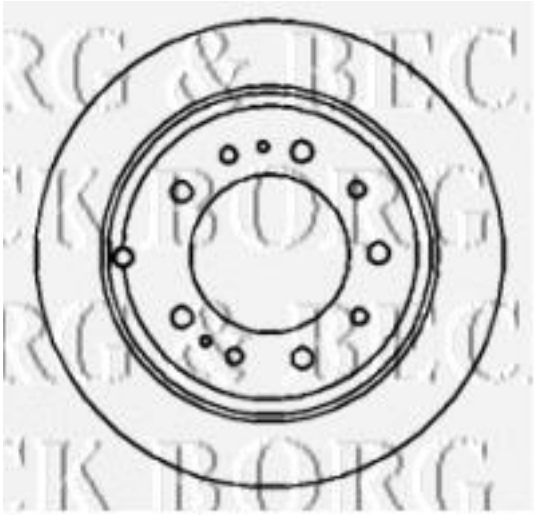
Diámetro [mm]: 331
Tipo de disco de frenos: ventilado
Espesor mínimo [mm]: 16
Diseño/cantidad de taladros: 5H
Diámetro de centrado [mm]: 110
Altura de construcción [mm]: 103
para espesor de disco [mm]: 18