Borg & Beck - BBD4365 - Disco de freno

Diámetro [mm]: 302
Tipo de disco de frenos: ventilado
Espesor mínimo [mm]: 25
Diseño/cantidad de taladros: 5H
Diámetro de centrado [mm]: 70
Altura de construcción [mm]: 45
para espesor de disco
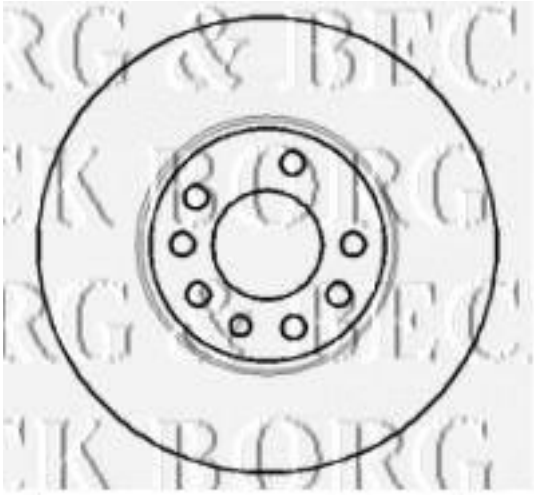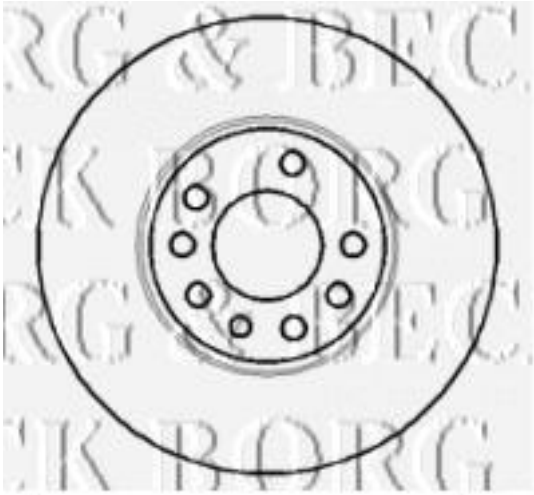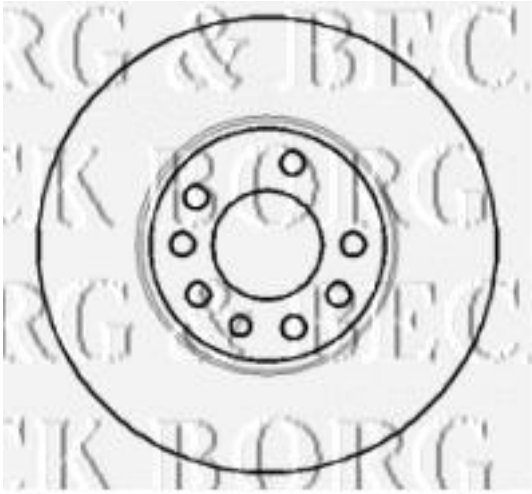
Diámetro [mm]: 302
Tipo de disco de frenos: ventilado
Espesor mínimo [mm]: 25
Diseño/cantidad de taladros: 5H
Diámetro de centrado [mm]: 70
Altura de construcción [mm]: 45
para espesor de disco [mm]: 28