Borg & Beck - BBD4403 - Disco de freno

Diámetro [mm]: 277,6
Tipo de disco de frenos: Macizo
Espesor mínimo [mm]: 9,5
Diseño/cantidad de taladros: 5H
Diámetro de centrado [mm]: 63,7
Altura de construcción [mm]: 54
para espesor de disc
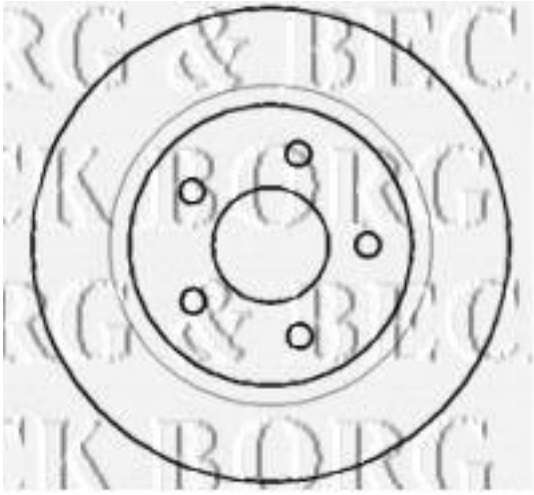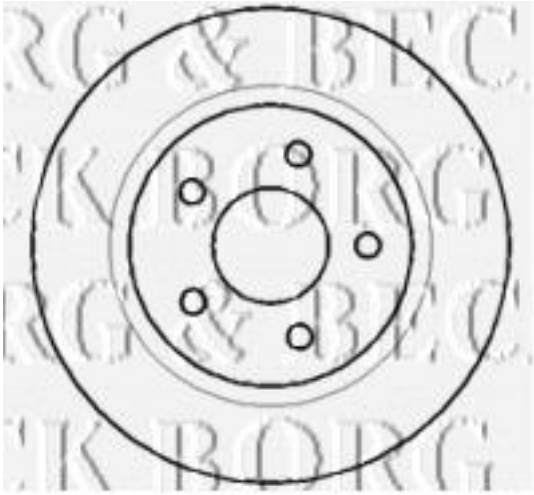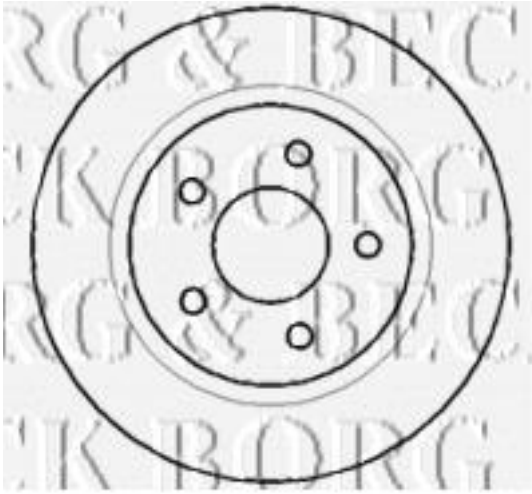
Diámetro [mm]: 277,6
Tipo de disco de frenos: Macizo
Espesor mínimo [mm]: 9,5
Diseño/cantidad de taladros: 5H
Diámetro de centrado [mm]: 63,7
Altura de construcción [mm]: 54
para espesor de disco [mm]: 11