Borg & Beck - BBD4428 - Disco de freno

Diámetro [mm]: 241
Tipo de disco de frenos: ventilado
Espesor mínimo [mm]: 17
Diseño/cantidad de taladros: 4H
Diámetro de centrado [mm]: 62,3
Altura de construcción [mm]: 48
para espesor de disc
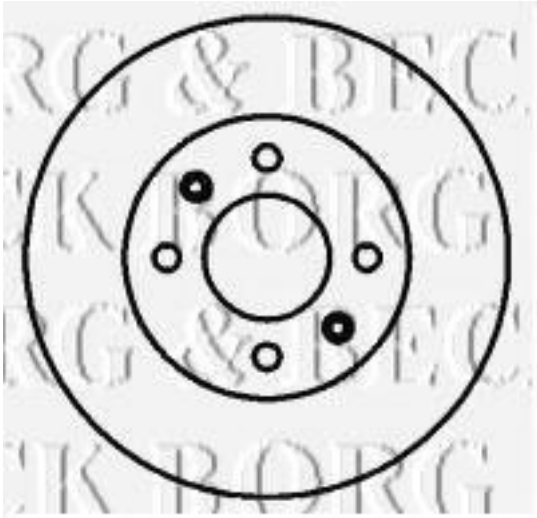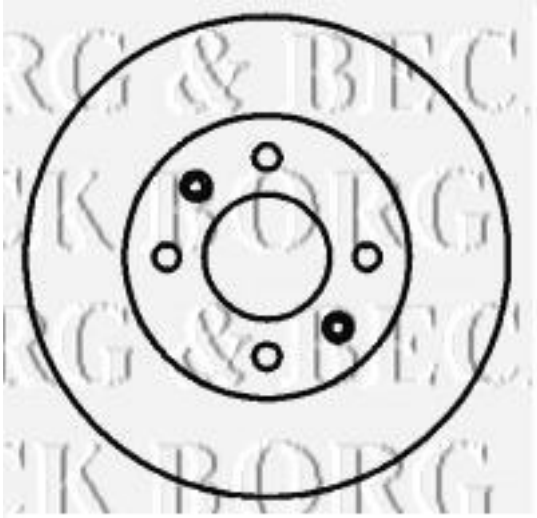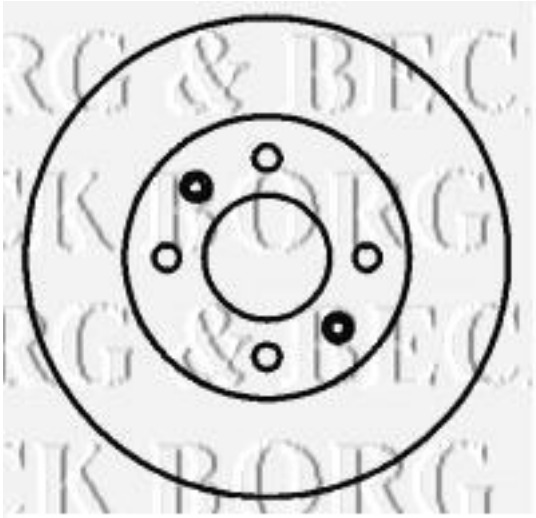
Diámetro [mm]: 241
Tipo de disco de frenos: ventilado
Espesor mínimo [mm]: 17
Diseño/cantidad de taladros: 4H
Diámetro de centrado [mm]: 62,3
Altura de construcción [mm]: 48
para espesor de disco [mm]: 19