Borg & Beck - BBD4527 - Disco de freno

Diámetro [mm]: 284
Tipo de disco de frenos: ventilado
Espesor mínimo [mm]: 22,9
Diseño/cantidad de taladros: 5H
Diámetro de centrado [mm]: 82,6
Altura de construcción [mm]: 60,3
para espesor de
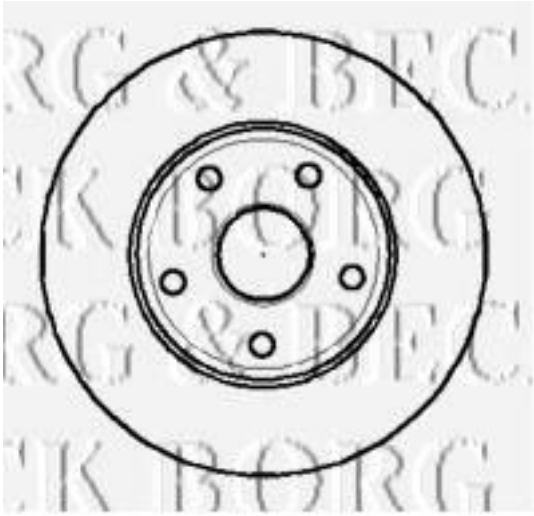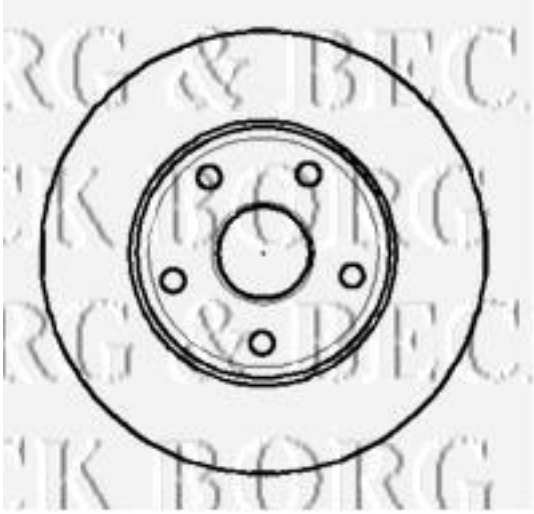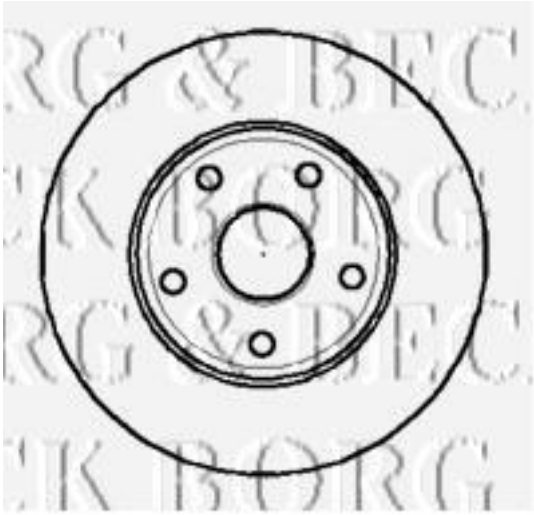
Diámetro [mm]: 284
Tipo de disco de frenos: ventilado
Espesor mínimo [mm]: 22,9
Diseño/cantidad de taladros: 5H
Diámetro de centrado [mm]: 82,6
Altura de construcción [mm]: 60,3
para espesor de disco [mm]: 24,2