Borg & Beck - BBD4536 - Disco de freno

Diámetro [mm]: 264
Tipo de disco de frenos: Macizo
Espesor mínimo [mm]: 11,4
Diseño/cantidad de taladros: 4H
Diámetro de centrado [mm]: 69,9
Altura de construcción [mm]: 25,4
para espesor de dis
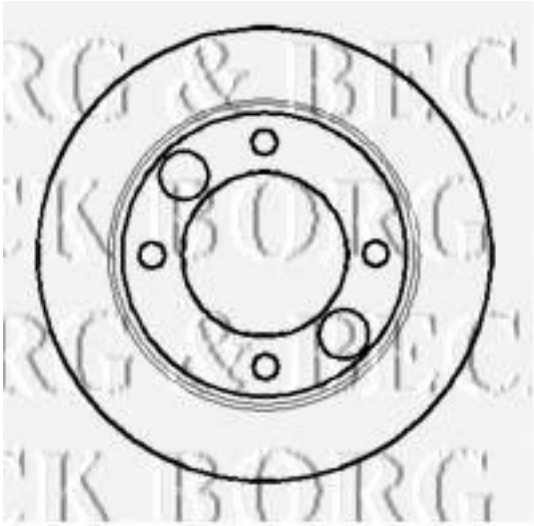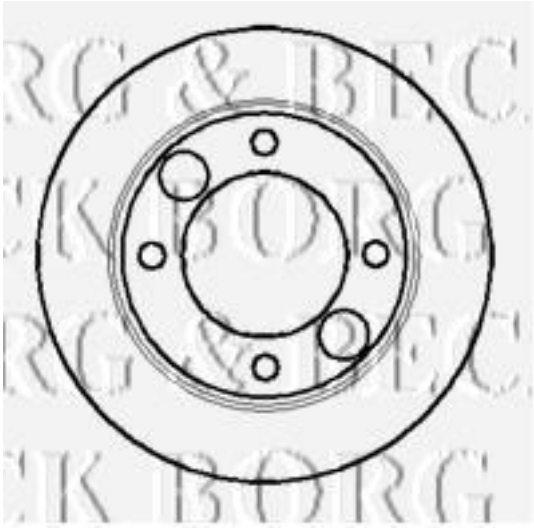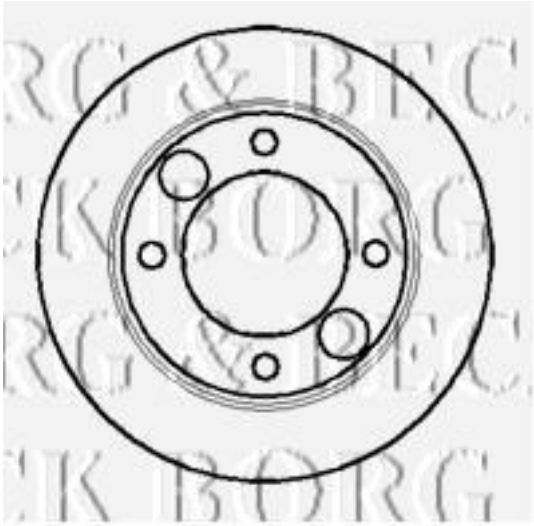
Diámetro [mm]: 264
Tipo de disco de frenos: Macizo
Espesor mínimo [mm]: 11,4
Diseño/cantidad de taladros: 4H
Diámetro de centrado [mm]: 69,9
Altura de construcción [mm]: 25,4
para espesor de disco [mm]: 12,7