# Borg & Beck - BBD4652 - Disco de freno

Diámetro [mm]: 274
Tipo de disco de frenos: ventilado
Espesor mínimo [mm]: 24
Diseño/cantidad de taladros: 5H
Diámetro de centrado [mm]: 72
Altura de construcción [mm]: 48,5
para espesor de disc
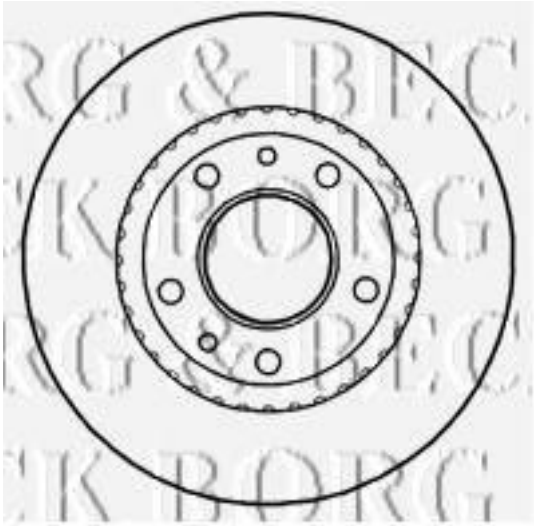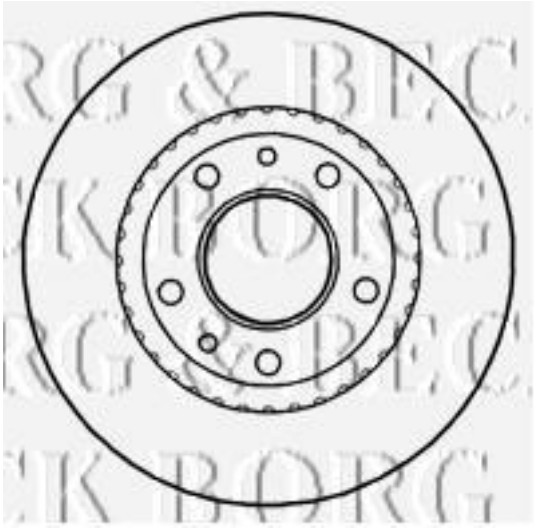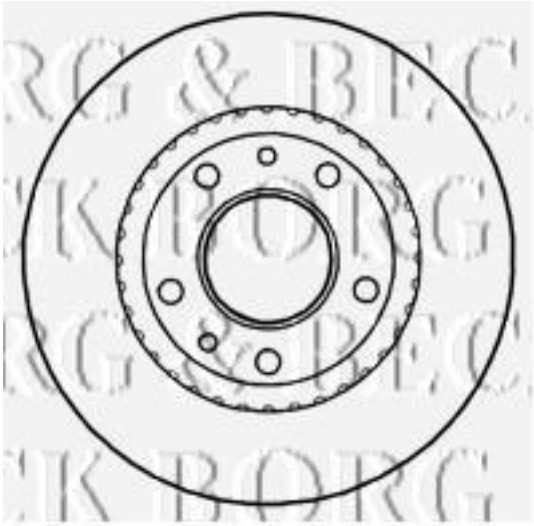
Diámetro [mm]: 274
Tipo de disco de frenos: ventilado
Espesor mínimo [mm]: 24
Diseño/cantidad de taladros: 5H
Diámetro de centrado [mm]: 72
Altura de construcción [mm]: 48,5
para espesor de disco [mm]: 26