Borg & Beck - BBD4695 - Disco de freno

Diámetro [mm]: 304
Tipo de disco de frenos: ventilado
Espesor mínimo [mm]: 22
Diseño/cantidad de taladros: 4H
Diámetro de centrado [mm]: 58
Altura de construcción [mm]: 38,5
para espesor de disc
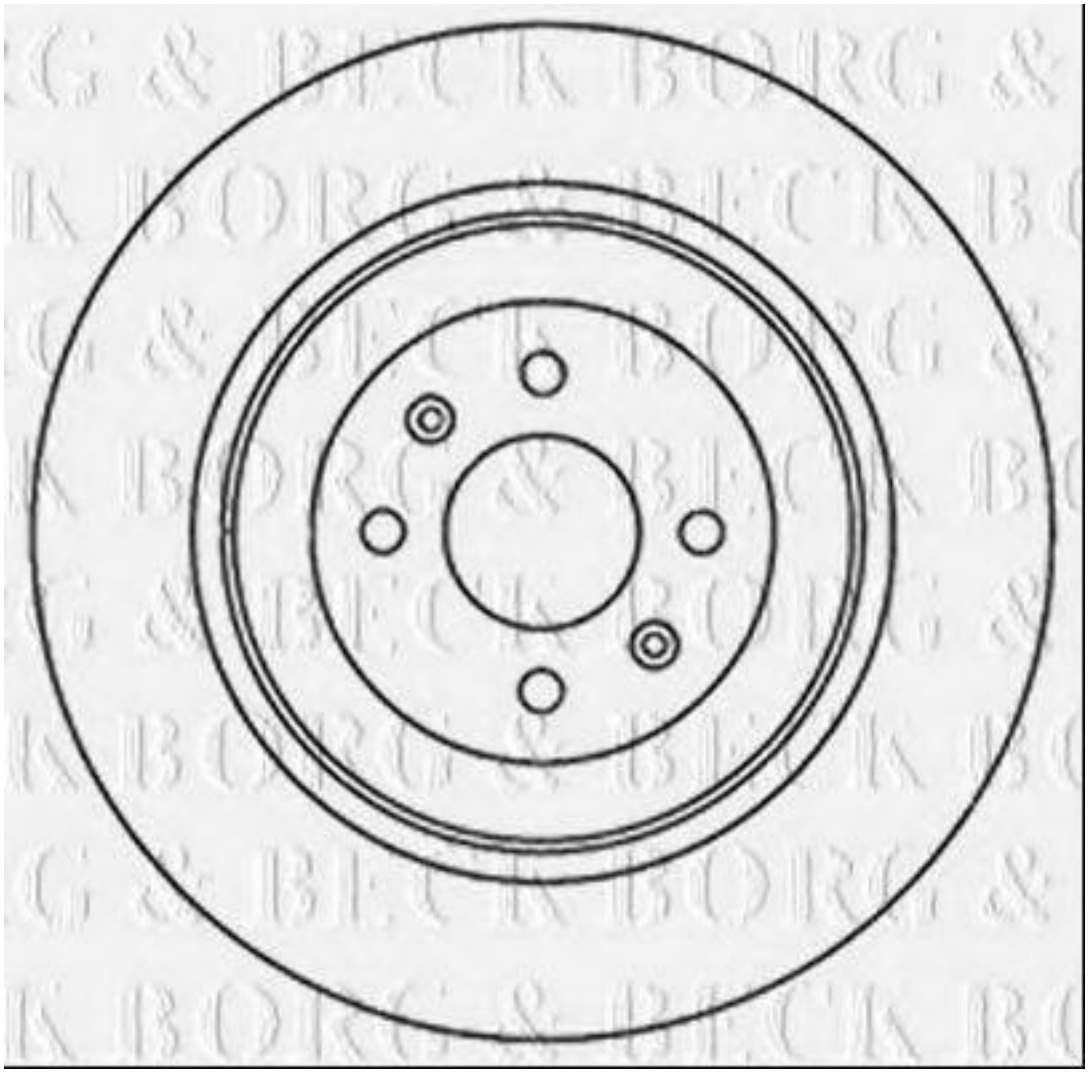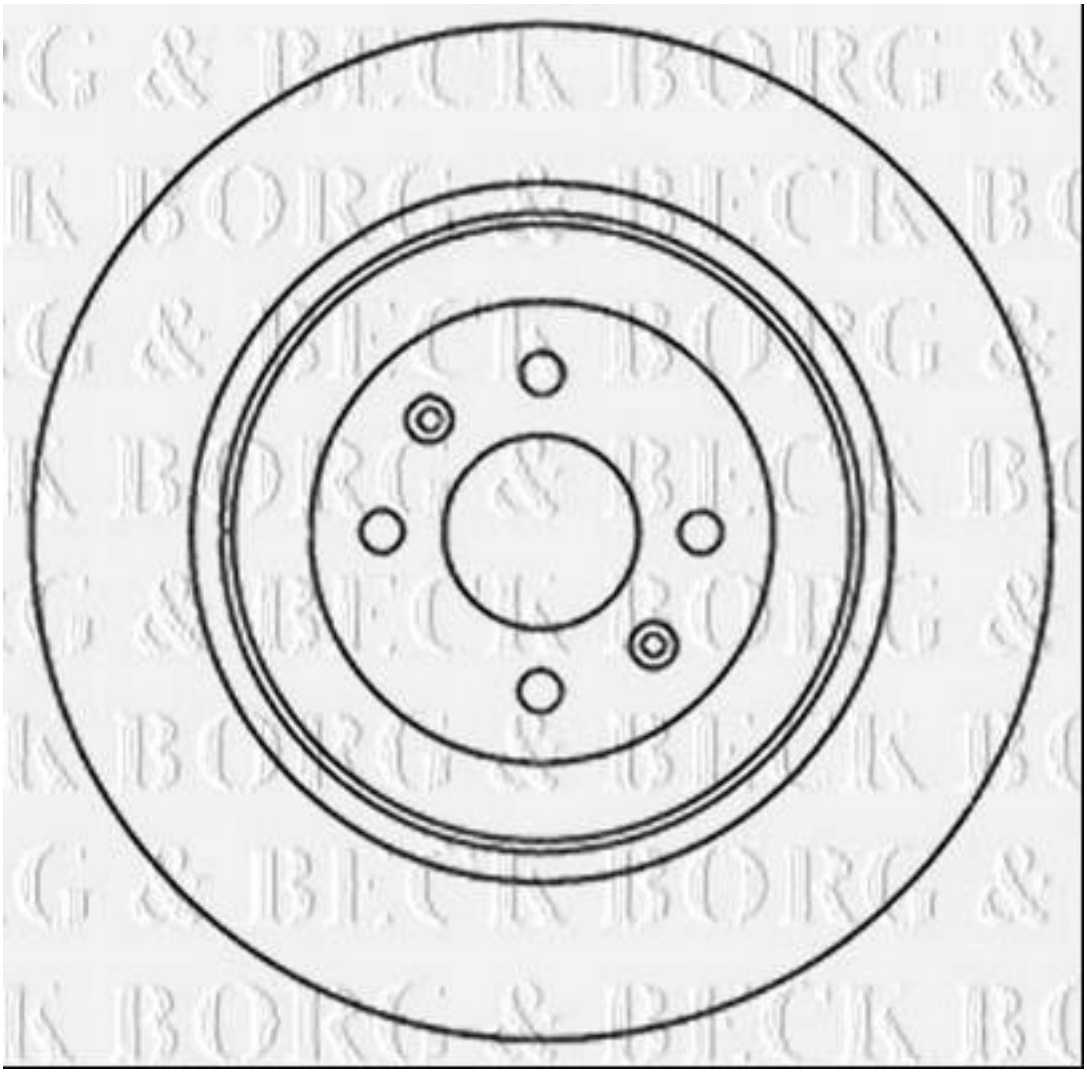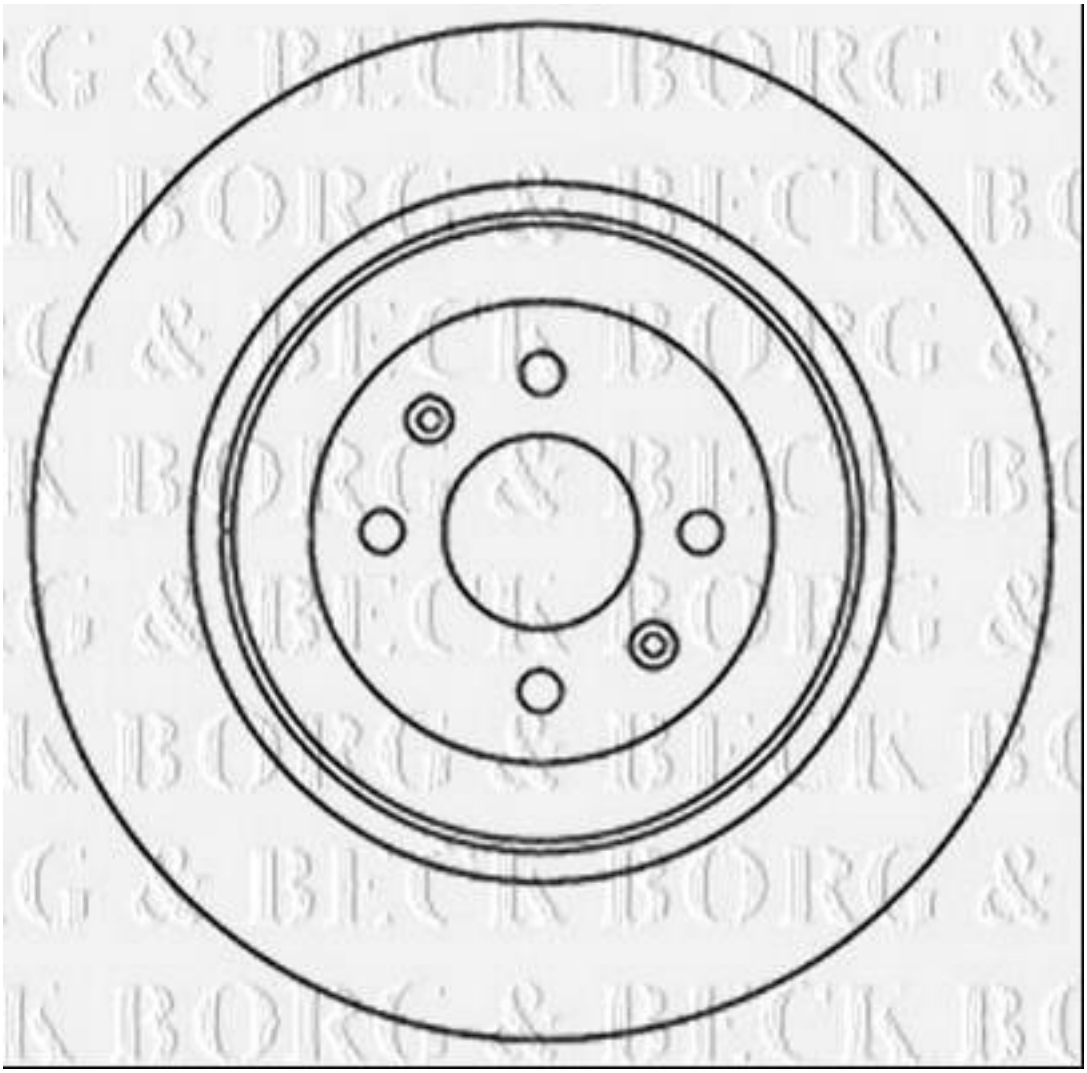
Diámetro [mm]: 304
Tipo de disco de frenos: ventilado
Espesor mínimo [mm]: 22
Diseño/cantidad de taladros: 4H
Diámetro de centrado [mm]: 58
Altura de construcción [mm]: 38,5
para espesor de disco [mm]: 24