# Borg & Beck - BBD4705 - Disco de freno

Diámetro [mm]: 244,6
Tipo de disco de frenos: Macizo
Espesor mínimo [mm]: 11,4
Diseño/cantidad de taladros: 4H
Diámetro de centrado [mm]: 68,4
Altura de construcción [mm]: 26,8
para espesor de d
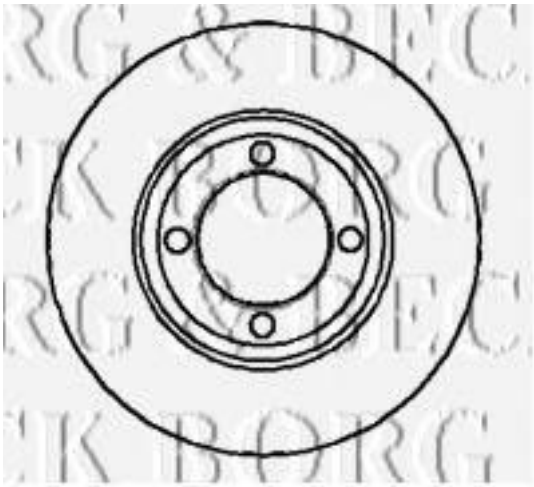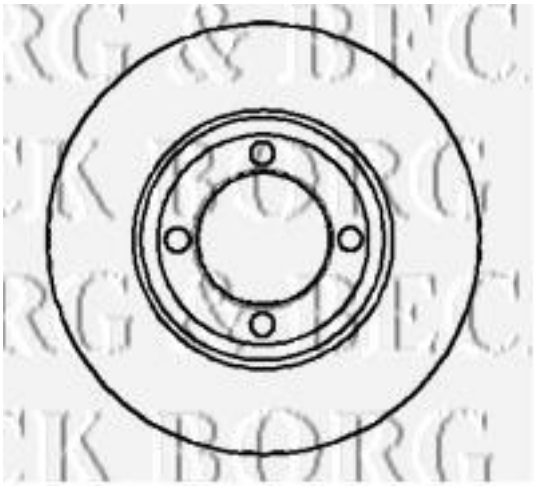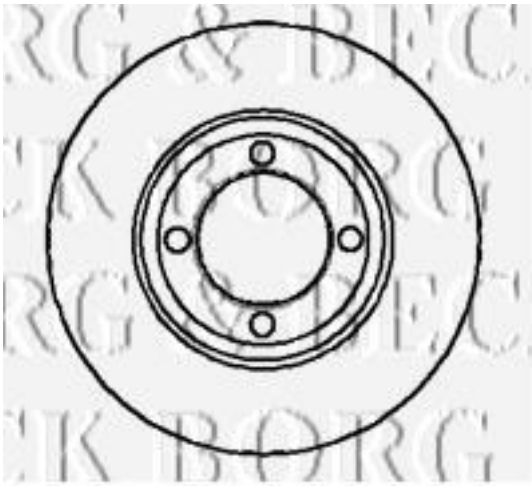
Diámetro [mm]: 244,6
Tipo de disco de frenos: Macizo
Espesor mínimo [mm]: 11,4
Diseño/cantidad de taladros: 4H
Diámetro de centrado [mm]: 68,4
Altura de construcción [mm]: 26,8
para espesor de disco [mm]: 12,7