Borg & Beck - BBD4726 - Disco de freno

Diámetro [mm]: 320
Tipo de disco de frenos: ventilado
Espesor mínimo [mm]: 18,5
Diseño/cantidad de taladros: 5H
Diámetro de centrado [mm]: 75
Altura de construcción [mm]: 78,5
para espesor de di
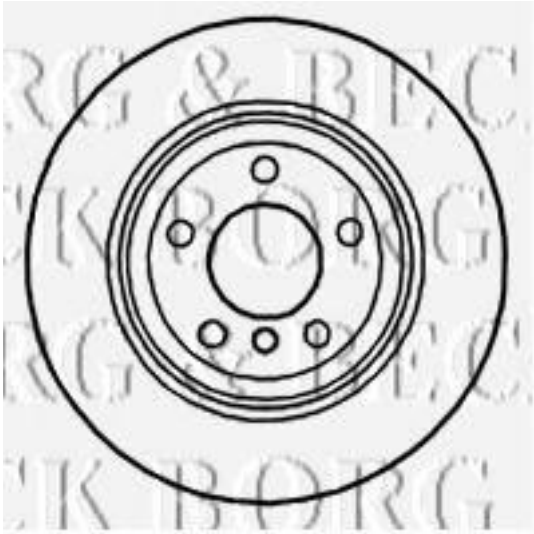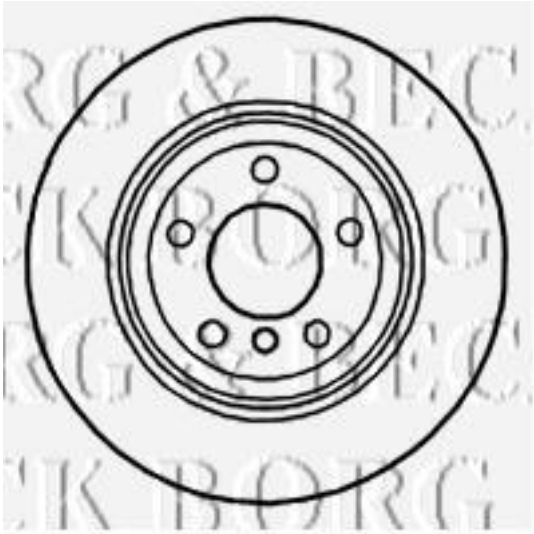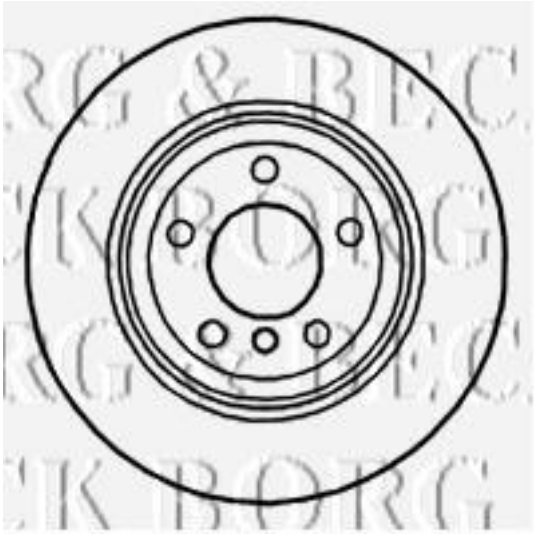
Diámetro [mm]: 320
Tipo de disco de frenos: ventilado
Espesor mínimo [mm]: 18,5
Diseño/cantidad de taladros: 5H
Diámetro de centrado [mm]: 75
Altura de construcción [mm]: 78,5
para espesor de disco [mm]: 20