Borg & Beck - BBD4743 - Disco de freno

Diámetro [mm]: 282
Tipo de disco de frenos: Macizo
Espesor mínimo [mm]: 7
Diseño/cantidad de taladros: 5H
Diámetro de centrado [mm]: 64
Altura de construcción [mm]: 48,5
para espesor de disco [m
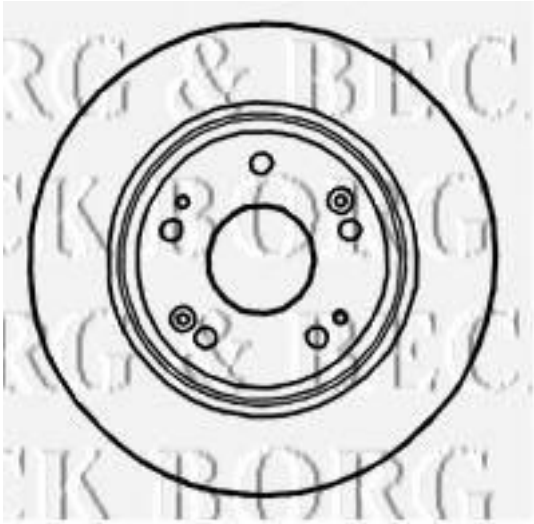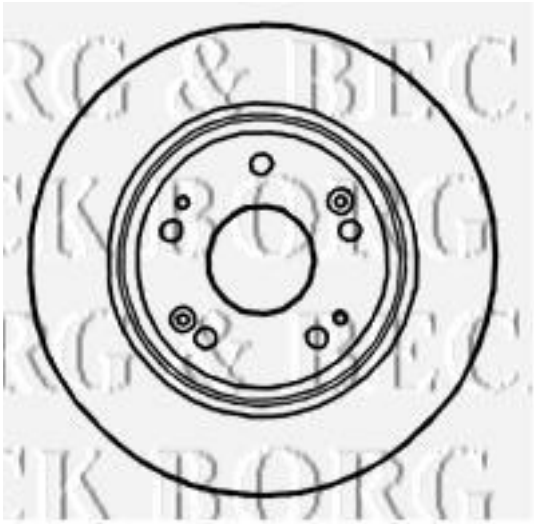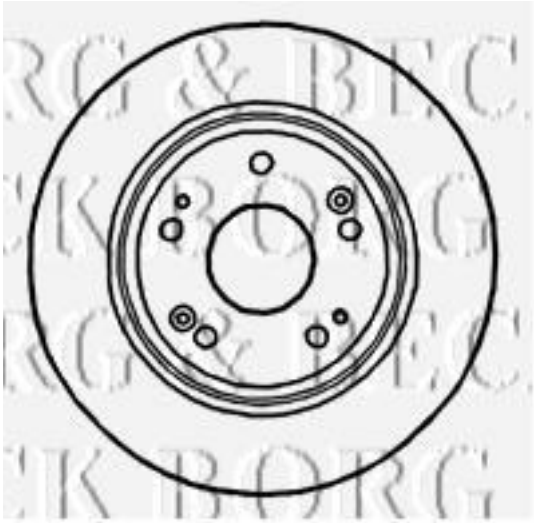
Diámetro [mm]: 282
Tipo de disco de frenos: Macizo
Espesor mínimo [mm]: 7
Diseño/cantidad de taladros: 5H
Diámetro de centrado [mm]: 64
Altura de construcción [mm]: 48,5
para espesor de disco [mm]: 9