Borg & Beck - BBD4747 - Disco de freno

Diámetro [mm]: 290
Tipo de disco de frenos: Macizo
Espesor mínimo [mm]: 9
Diseño/cantidad de taladros: 5H
Diámetro de centrado [mm]: 62
Altura de construcción [mm]: 34
para espesor de disco [mm]
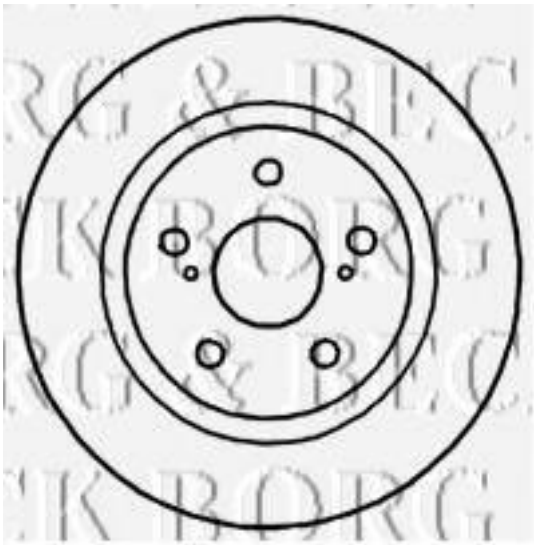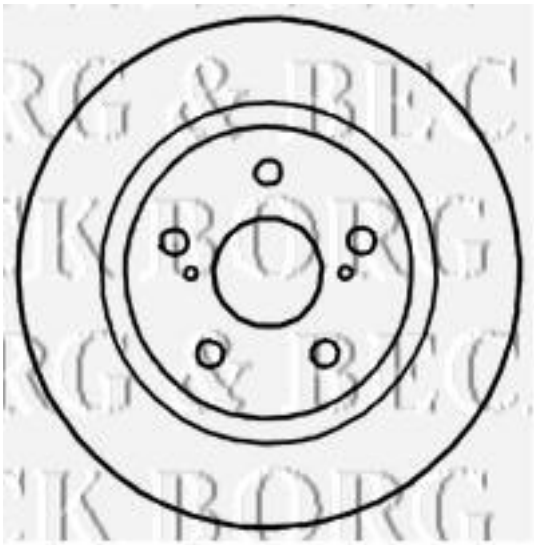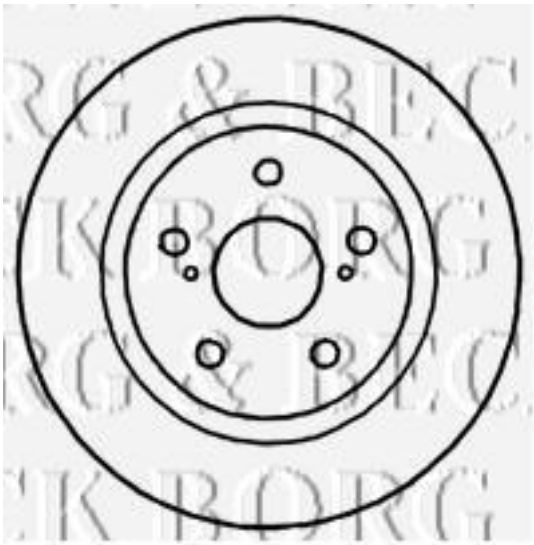
Diámetro [mm]: 290
Tipo de disco de frenos: Macizo
Espesor mínimo [mm]: 9
Diseño/cantidad de taladros: 5H
Diámetro de centrado [mm]: 62
Altura de construcción [mm]: 34
para espesor de disco [mm]: 11