Borg & Beck - BBD4771 - Disco de freno

Diámetro [mm]: 280
Tipo de disco de frenos: Macizo
Espesor mínimo [mm]: 8
Diseño/cantidad de taladros: 5H
Diámetro de centrado [mm]: 62
Altura de construcción [mm]: 59
para espesor de disco [mm]
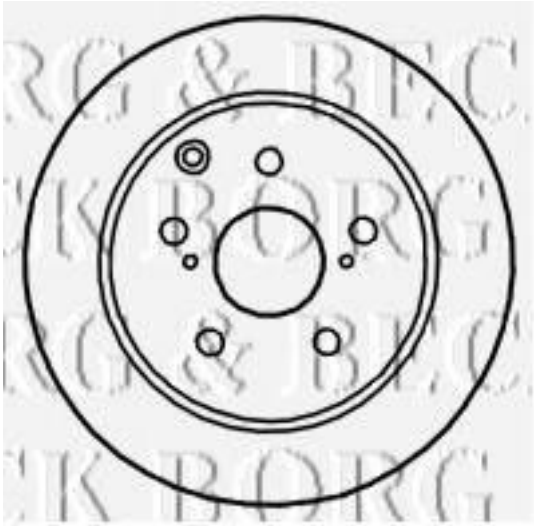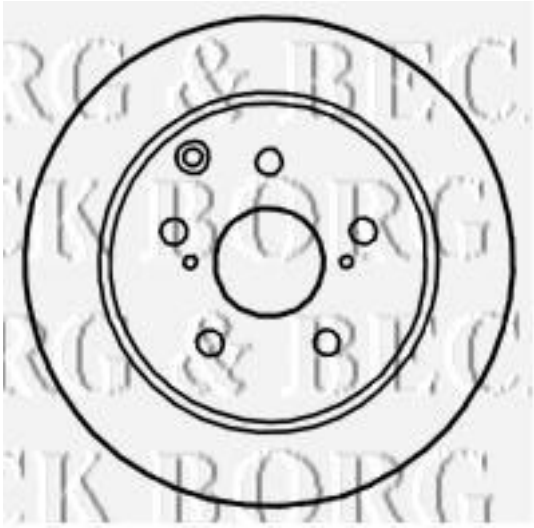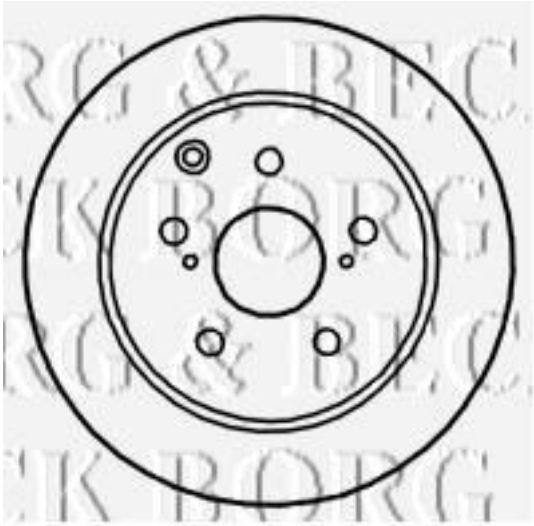
Diámetro [mm]: 280
Tipo de disco de frenos: Macizo
Espesor mínimo [mm]: 8
Diseño/cantidad de taladros: 5H
Diámetro de centrado [mm]: 62
Altura de construcción [mm]: 59
para espesor de disco [mm]: 10