Borg & Beck - BBD4786 - Disco de freno

Diámetro [mm]: 260
Tipo de disco de frenos: ventilado
Espesor mínimo [mm]: 8
Diseño/cantidad de taladros: 5H
Diámetro de centrado [mm]: 61
Altura de construcción [mm]: 31
para espesor de disco [
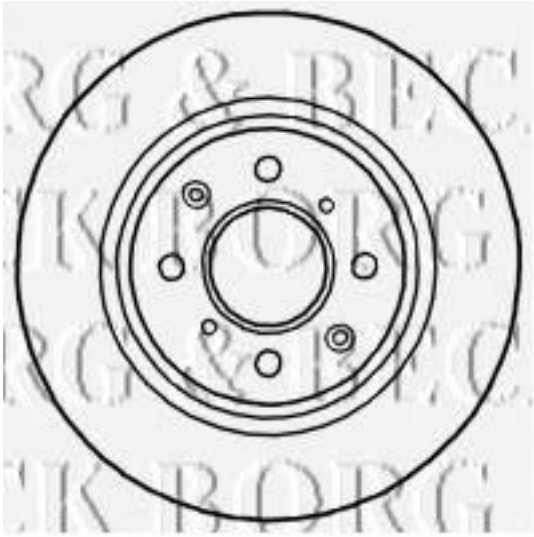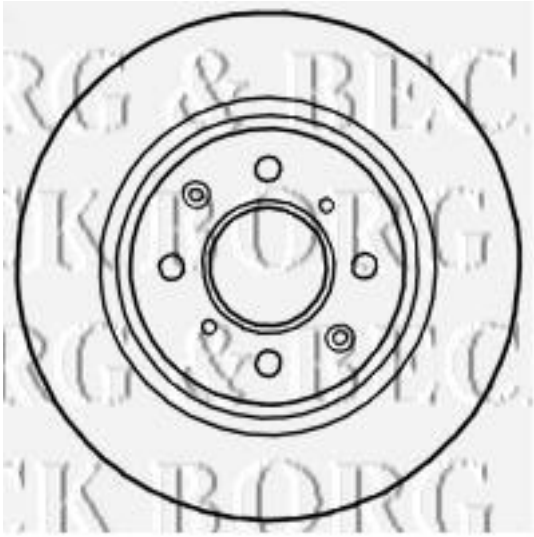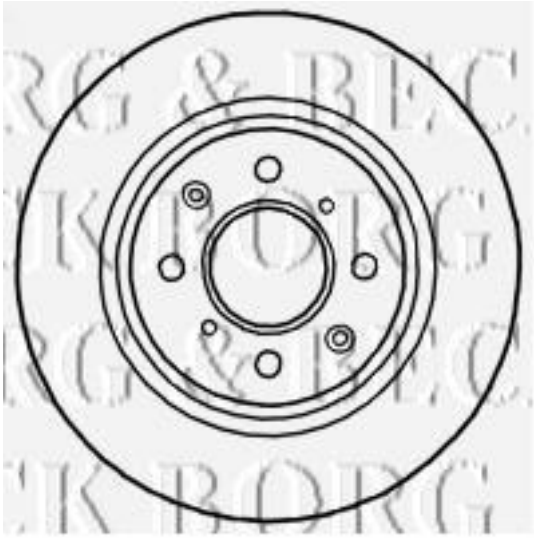
Diámetro [mm]: 260
Tipo de disco de frenos: ventilado
Espesor mínimo [mm]: 8
Diseño/cantidad de taladros: 5H
Diámetro de centrado [mm]: 61
Altura de construcción [mm]: 31
para espesor de disco [mm]: 9