Borg & Beck - BBD4793 - Disco de freno

Diámetro [mm]: 289
Tipo de disco de frenos: ventilado
Espesor mínimo [mm]: 26
Diseño/cantidad de taladros: 6H
Diámetro de centrado [mm]: 98
Altura de construcción [mm]: 70
para espesor de disco
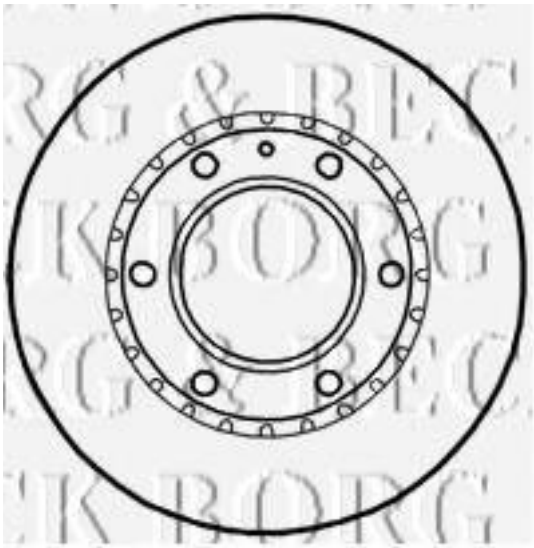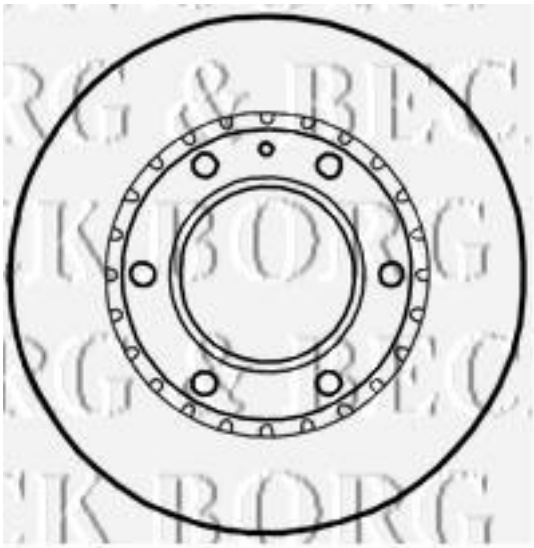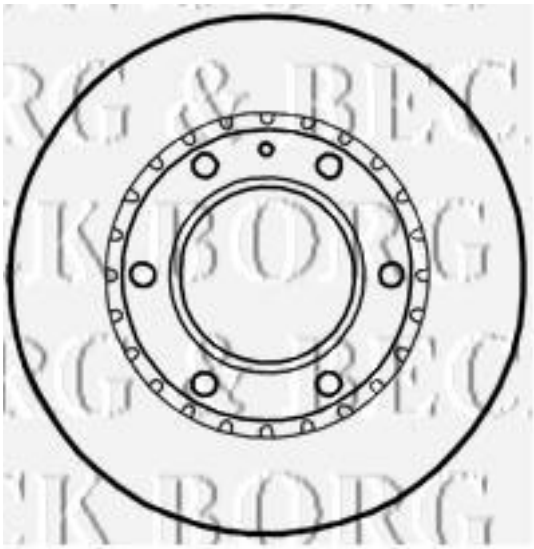
Diámetro [mm]: 289
Tipo de disco de frenos: ventilado
Espesor mínimo [mm]: 26
Diseño/cantidad de taladros: 6H
Diámetro de centrado [mm]: 98
Altura de construcción [mm]: 70
para espesor de disco [mm]: 28