Borg & Beck - BBD4818 - Disco de freno

Diámetro [mm]: 260
Tipo de disco de frenos: Macizo
Espesor mínimo [mm]: 10,5
Diseño/cantidad de taladros: 4H
Diámetro de centrado [mm]: 61
Altura de construcción [mm]: 41
para espesor de disco [
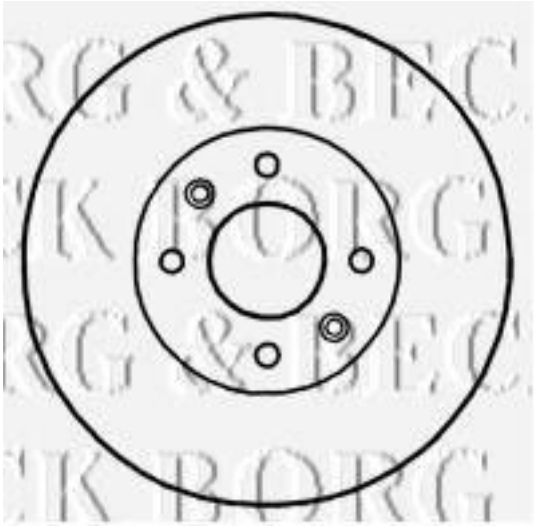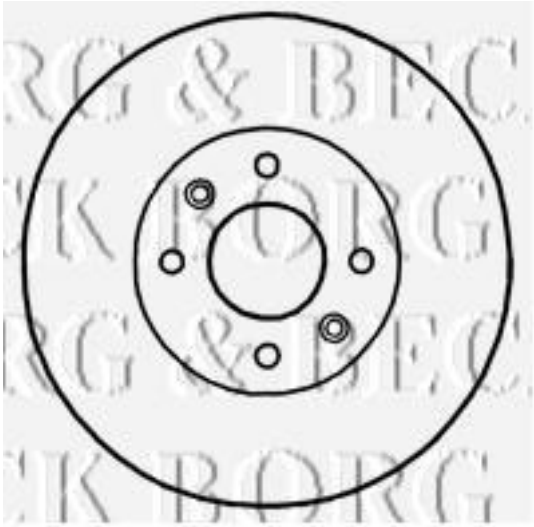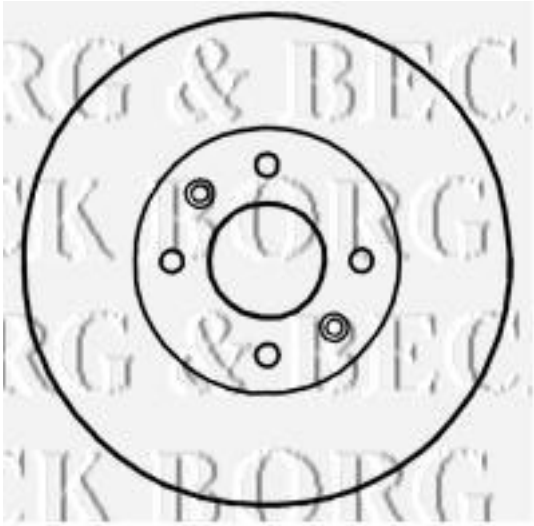
Diámetro [mm]: 260
Tipo de disco de frenos: Macizo
Espesor mínimo [mm]: 10,5
Diseño/cantidad de taladros: 4H
Diámetro de centrado [mm]: 61
Altura de construcción [mm]: 41
para espesor de disco [mm]: 12