# Borg & Beck - BBD4840 - Disco de freno

Diámetro [mm]: 228
Tipo de disco de frenos: Macizo
Espesor mínimo [mm]: 9,2
Diseño/cantidad de taladros: 6H
Diámetro de centrado [mm]: 83
Altura de construcción [mm]: 38,5
para espesor de disco
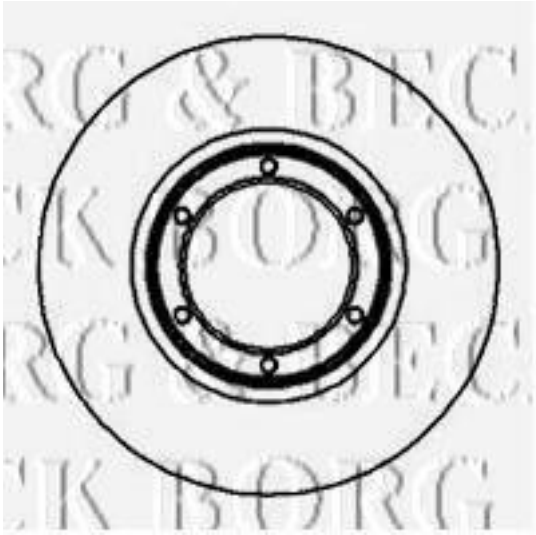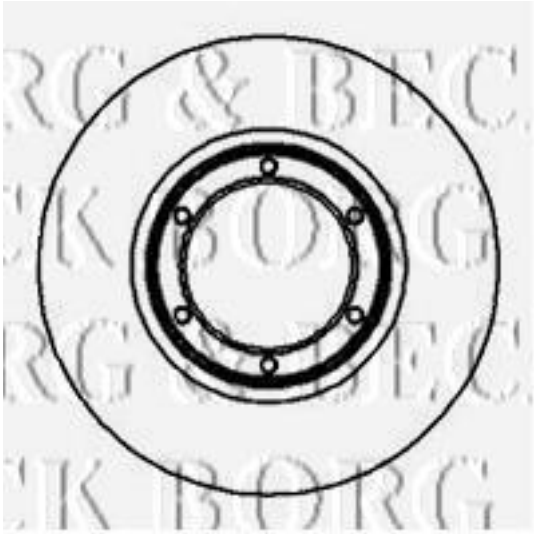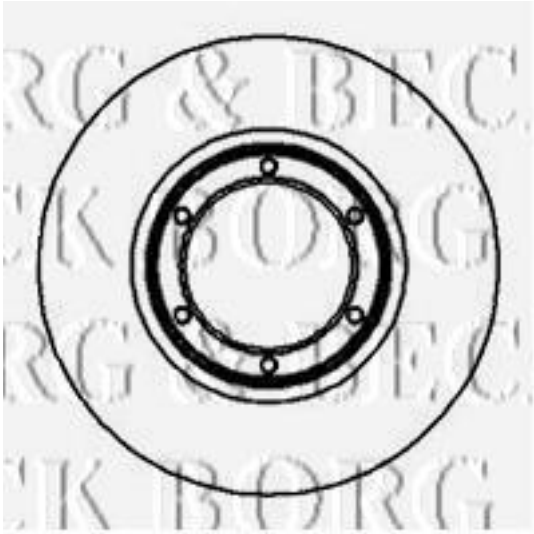
Diámetro [mm]: 228
Tipo de disco de frenos: Macizo
Espesor mínimo [mm]: 9,2
Diseño/cantidad de taladros: 6H
Diámetro de centrado [mm]: 83
Altura de construcción [mm]: 38,5
para espesor de disco [mm]: 10,2