Borg & Beck - BBD4854 - Disco de freno

Diámetro [mm]: 302
Tipo de disco de frenos: Macizo
Espesor mínimo [mm]: 11,6
Diseño/cantidad de taladros: 6H
Diámetro de centrado [mm]: 100
Altura de construcción [mm]: 48,2
para espesor de disc
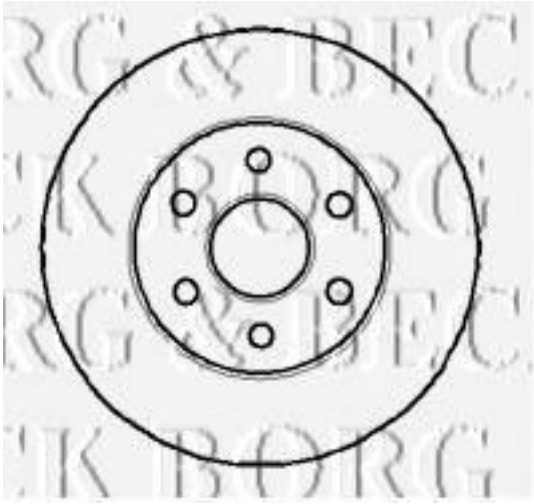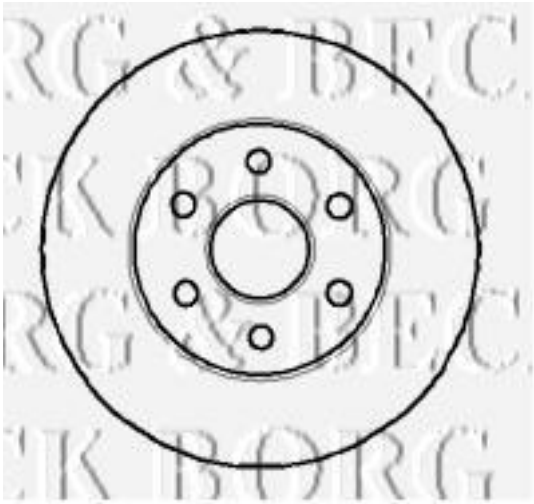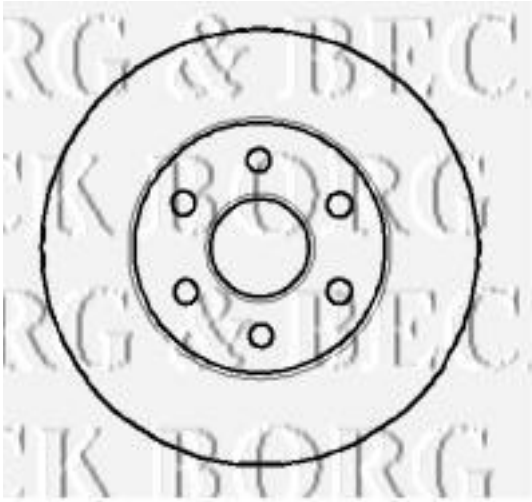
Diámetro [mm]: 302
Tipo de disco de frenos: Macizo
Espesor mínimo [mm]: 11,6
Diseño/cantidad de taladros: 6H
Diámetro de centrado [mm]: 100
Altura de construcción [mm]: 48,2
para espesor de disco [mm]: 12,7