Borg & Beck - BBD4869 - Disco de freno

Diámetro [mm]: 253
Tipo de disco de frenos: Macizo
Espesor mínimo [mm]: 8,9
Diseño/cantidad de taladros: 4H
Diámetro de centrado [mm]: 63,7
Altura de construcción [mm]: 33
para espesor de disco
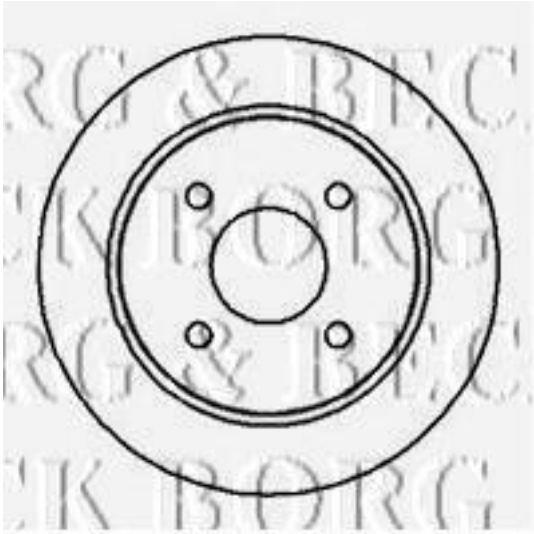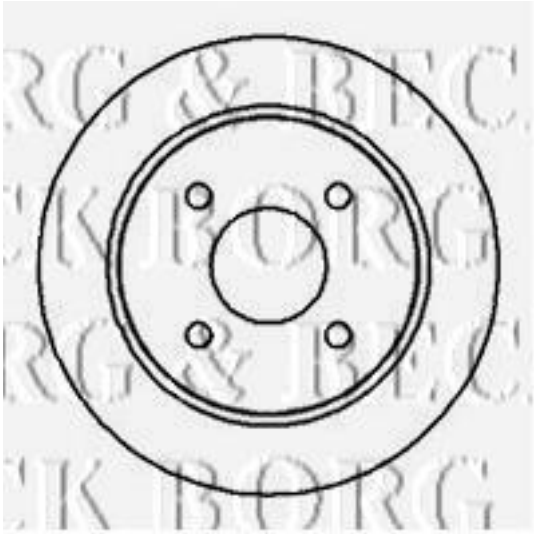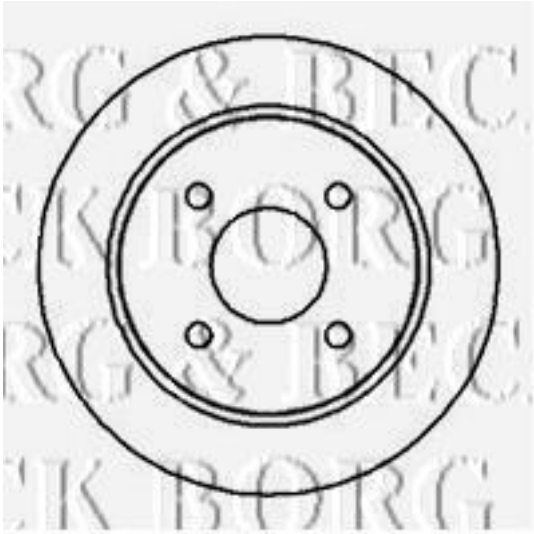
Diámetro [mm]: 253
Tipo de disco de frenos: Macizo
Espesor mínimo [mm]: 8,9
Diseño/cantidad de taladros: 4H
Diámetro de centrado [mm]: 63,7
Altura de construcción [mm]: 33
para espesor de disco [mm]: 10,1