Borg & Beck - BBD4875 - Disco de freno

Diámetro [mm]: 240,5
Tipo de disco de frenos: Macizo
Espesor mínimo [mm]: 10,8
Diseño/cantidad de taladros: 4H
Diámetro de centrado [mm]: 59,1
Altura de construcción [mm]: 46,5
para espesor de d
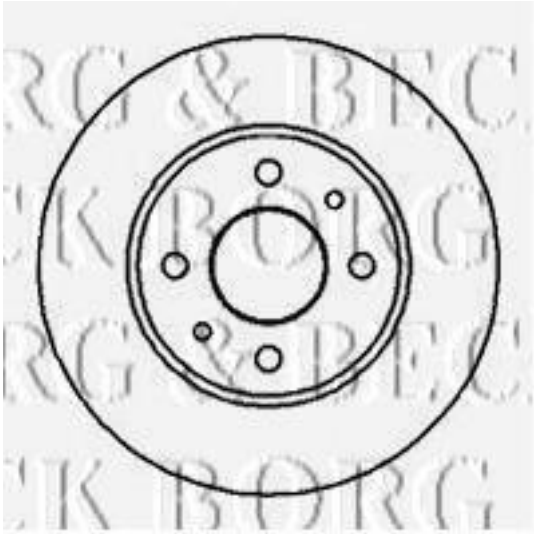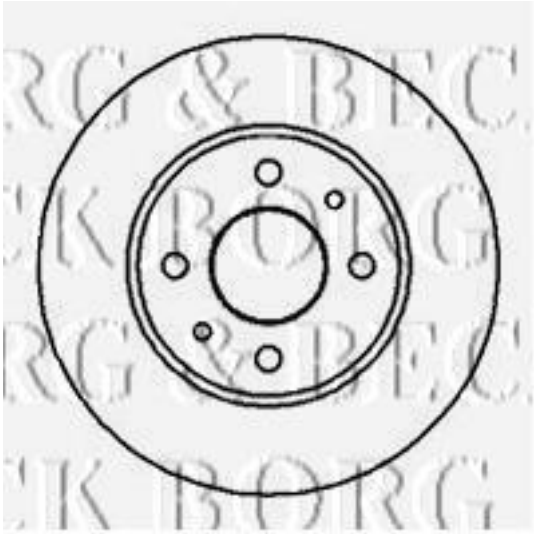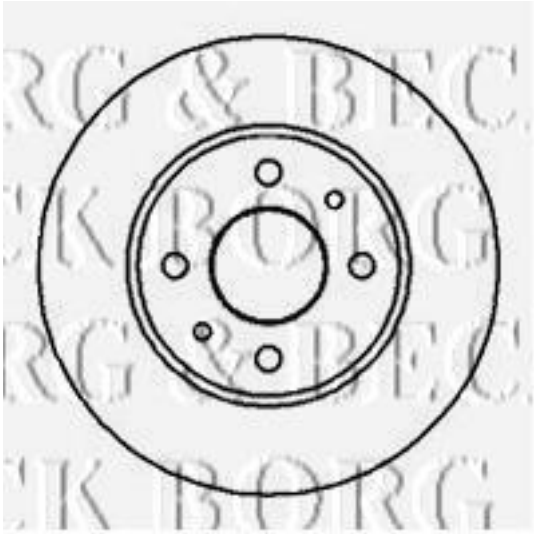
Diámetro [mm]: 240,5
Tipo de disco de frenos: Macizo
Espesor mínimo [mm]: 10,8
Diseño/cantidad de taladros: 4H
Diámetro de centrado [mm]: 59,1
Altura de construcción [mm]: 46,5
para espesor de disco [mm]: 12