Borg & Beck - BBD4879 - Disco de freno

Diámetro [mm]: 257
Tipo de disco de frenos: ventilado
Espesor mínimo [mm]: 18,2
Diseño/cantidad de taladros: 4H
Diámetro de centrado [mm]: 59,1
Altura de construcción [mm]: 51,7
para espesor de
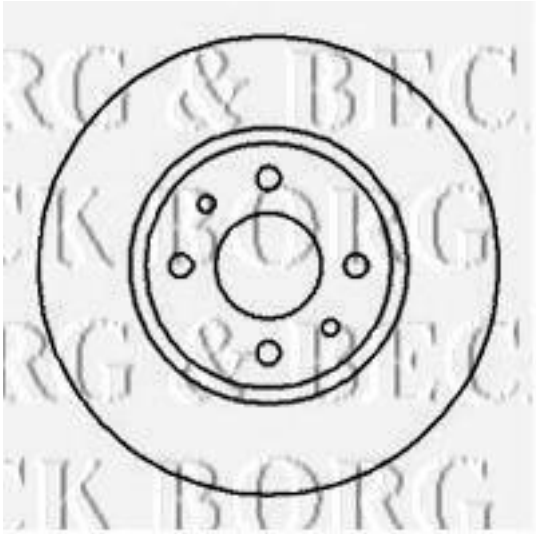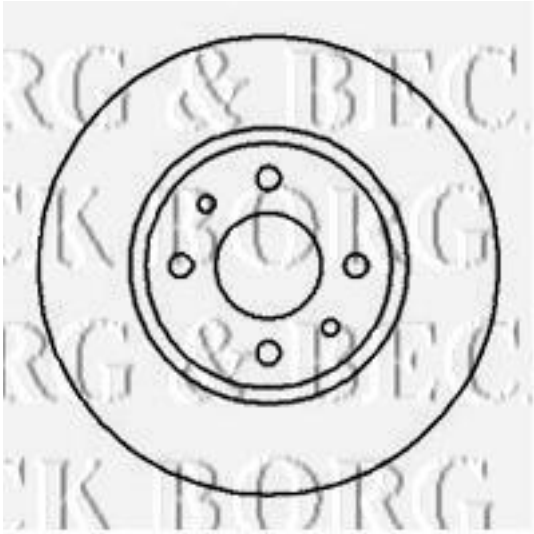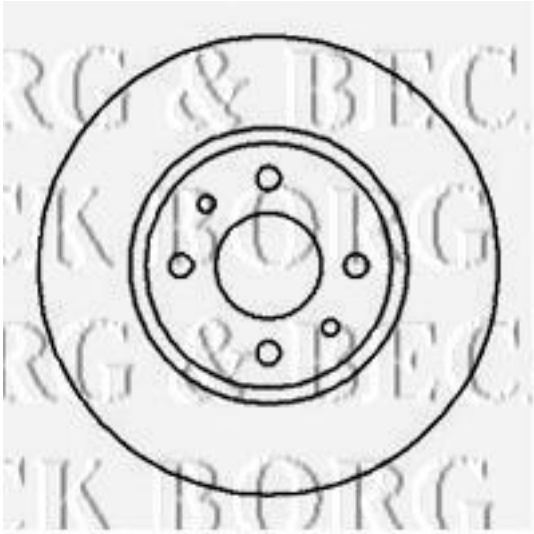
Diámetro [mm]: 257
Tipo de disco de frenos: ventilado
Espesor mínimo [mm]: 18,2
Diseño/cantidad de taladros: 4H
Diámetro de centrado [mm]: 59,1
Altura de construcción [mm]: 51,7
para espesor de disco [mm]: 20