Borg & Beck - BBD4909 - Disco de freno

Diámetro [mm]: 247
Tipo de disco de frenos: ventilado
Espesor mínimo [mm]: 18,5
Diseño/cantidad de taladros: 4H
Diámetro de centrado [mm]: 66,1
Altura de construcción [mm]: 44,5
para espesor de
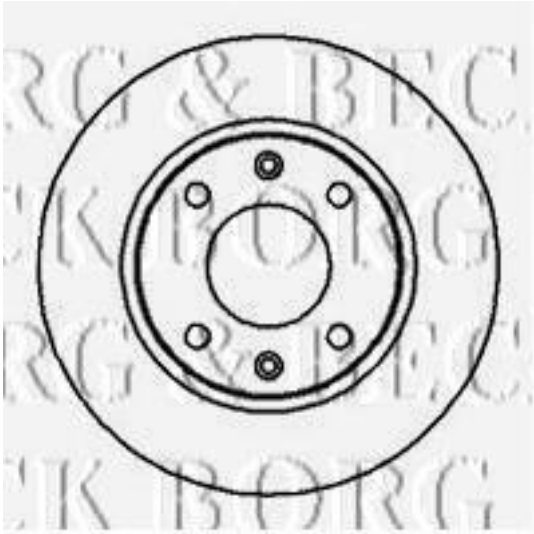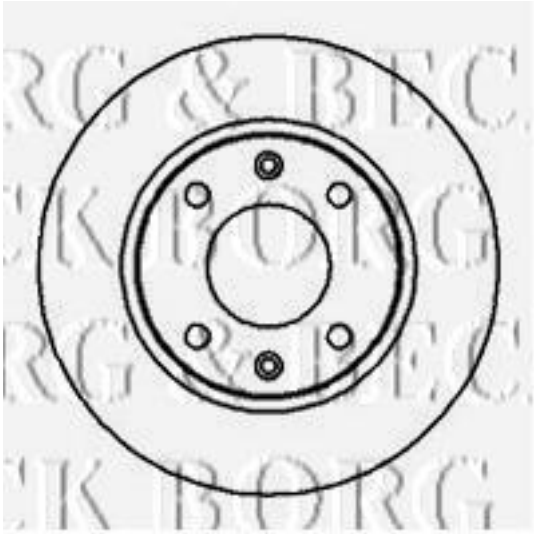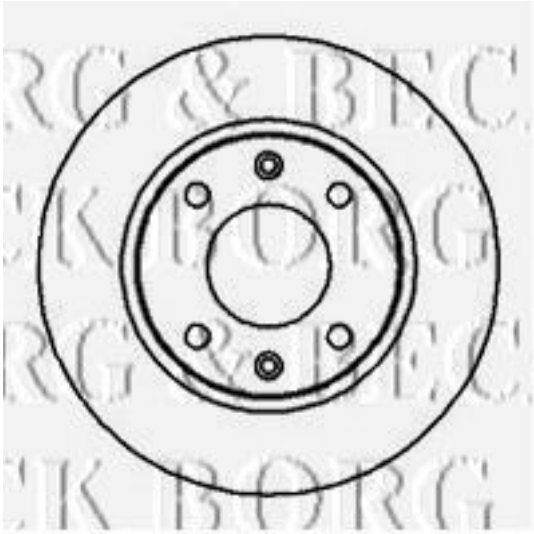
Diámetro [mm]: 247
Tipo de disco de frenos: ventilado
Espesor mínimo [mm]: 18,5
Diseño/cantidad de taladros: 4H
Diámetro de centrado [mm]: 66,1
Altura de construcción [mm]: 44,5
para espesor de disco [mm]: 20,5