Borg & Beck - BBD4930 - Disco de freno

Diámetro [mm]: 254,5
Tipo de disco de frenos: ventilado
Espesor mínimo [mm]: 21
Diseño/cantidad de taladros: 5H
Diámetro de centrado [mm]: 54
Altura de construcción [mm]: 47,5
para espesor de di
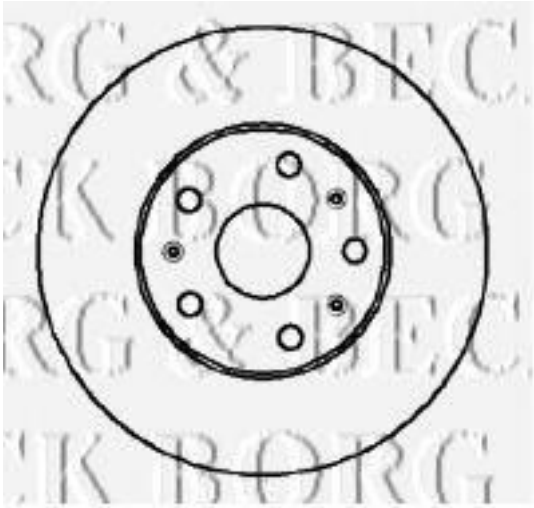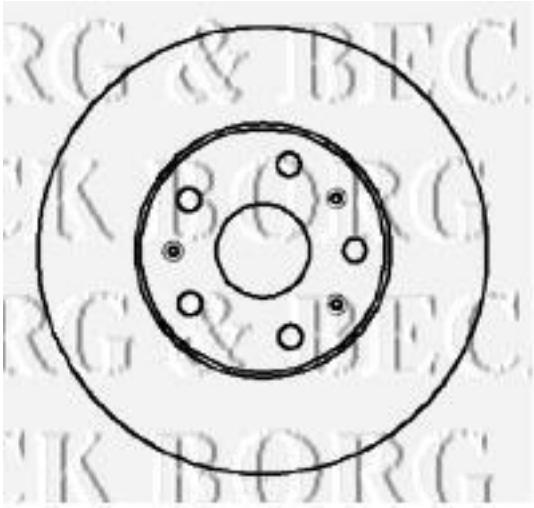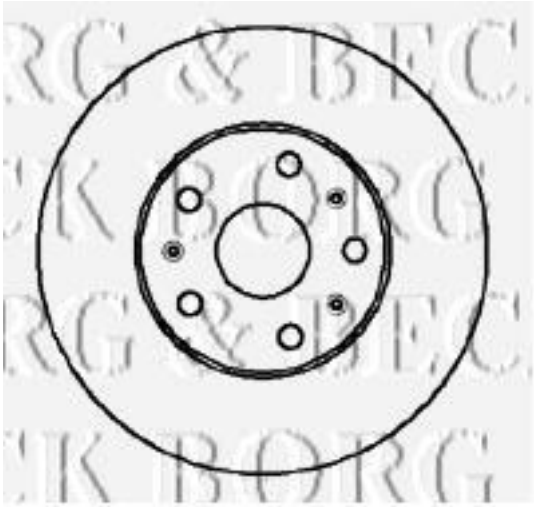
Diámetro [mm]: 254,5
Tipo de disco de frenos: ventilado
Espesor mínimo [mm]: 21
Diseño/cantidad de taladros: 5H
Diámetro de centrado [mm]: 54
Altura de construcción [mm]: 47,5
para espesor de disco [mm]: 22