Borg & Beck - BBD4936 - Disco de freno

Diámetro [mm]: 258
Tipo de disco de frenos: ventilado
Espesor mínimo [mm]: 18,4
Diseño/cantidad de taladros: 5H
Diámetro de centrado [mm]: 84,3
Altura de construcción [mm]: 33,5
para espesor de
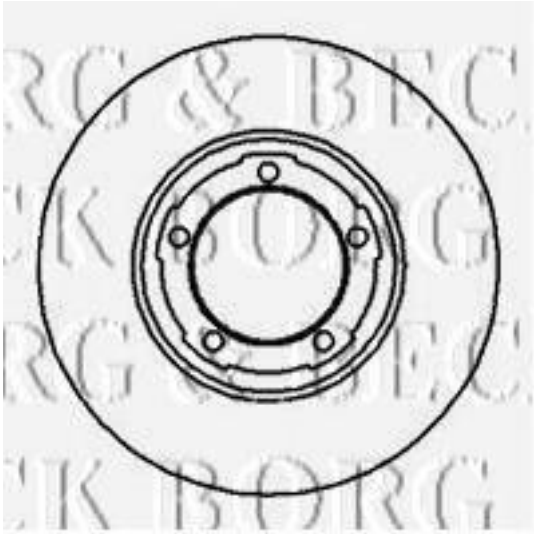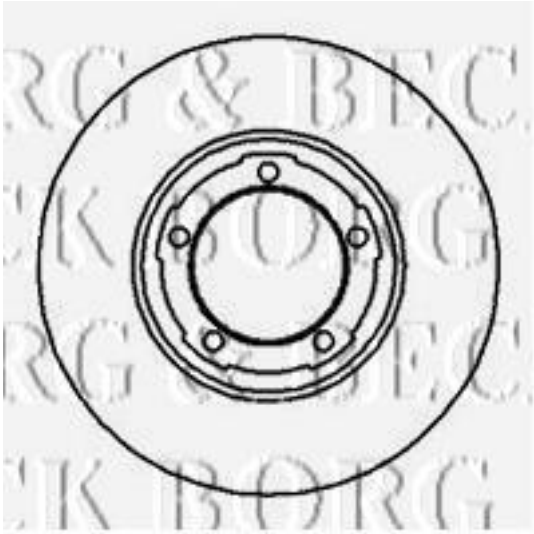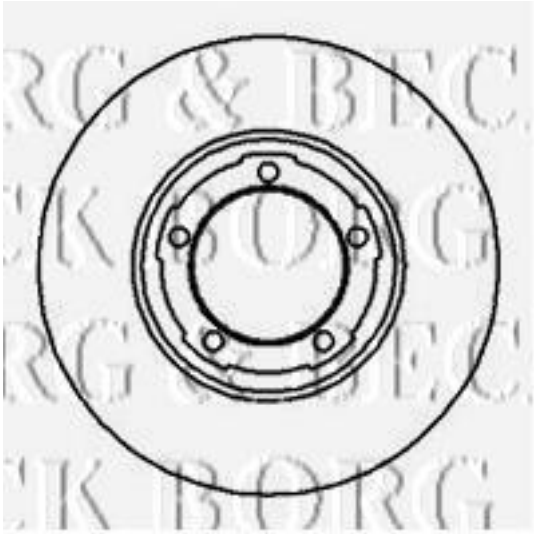
Diámetro [mm]: 258
Tipo de disco de frenos: ventilado
Espesor mínimo [mm]: 18,4
Diseño/cantidad de taladros: 5H
Diámetro de centrado [mm]: 84,3
Altura de construcción [mm]: 33,5
para espesor de disco [mm]: 20