Borg & Beck - BBD4939 - Disco de freno

Diámetro [mm]: 255
Tipo de disco de frenos: ventilado
Espesor mínimo [mm]: 19
Diseño/cantidad de taladros: 4H
Diámetro de centrado [mm]: 74
Altura de construcción [mm]: 41,7
para espesor de disc
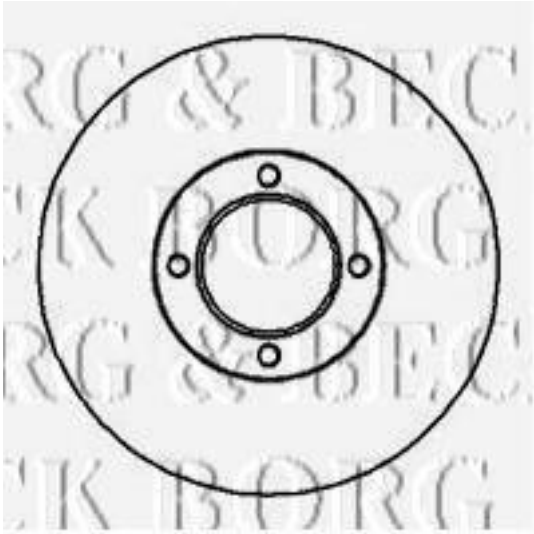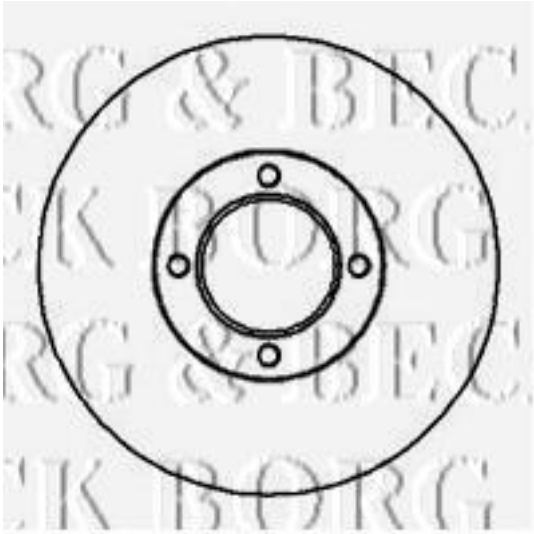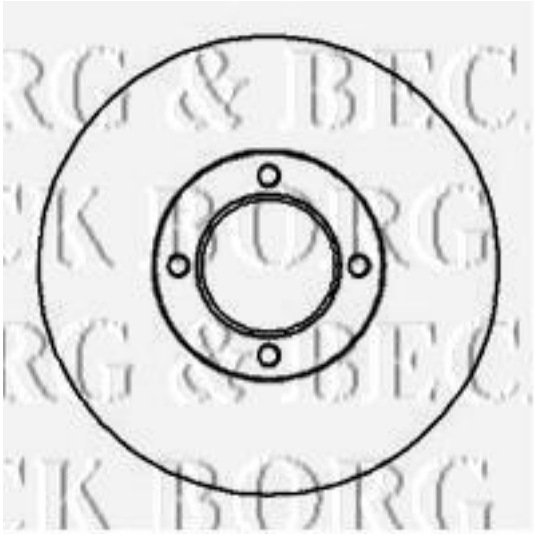
Diámetro [mm]: 255
Tipo de disco de frenos: ventilado
Espesor mínimo [mm]: 19
Diseño/cantidad de taladros: 4H
Diámetro de centrado [mm]: 74
Altura de construcción [mm]: 41,7
para espesor de disco [mm]: 20