Borg & Beck - BBD4951 - Disco de freno

Diámetro [mm]: 286
Tipo de disco de frenos: Macizo
Espesor mínimo [mm]: 10,4
Diseño/cantidad de taladros: 5H
Diámetro de centrado [mm]: 79
Altura de construcción [mm]: 51,7
para espesor de disco
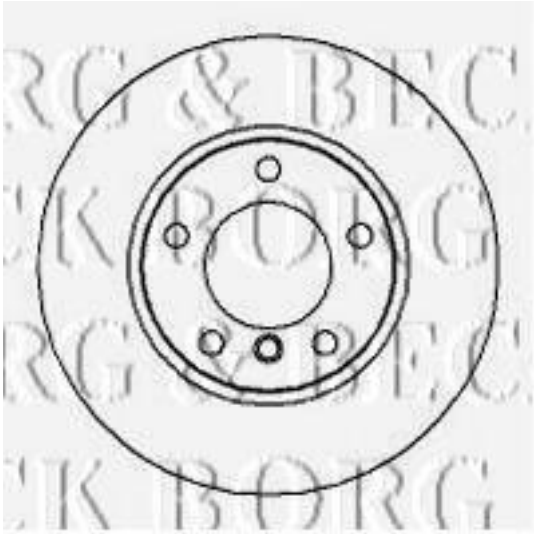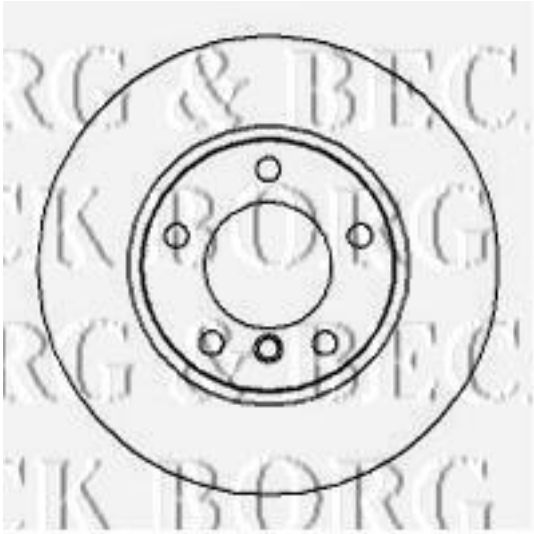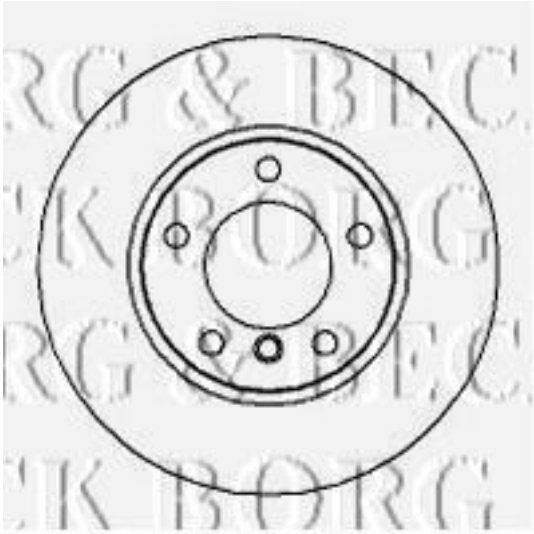
Diámetro [mm]: 286
Tipo de disco de frenos: Macizo
Espesor mínimo [mm]: 10,4
Diseño/cantidad de taladros: 5H
Diámetro de centrado [mm]: 79
Altura de construcción [mm]: 51,7
para espesor de disco [mm]: 12