Borg & Beck - BBD4966 - Disco de freno

Diámetro [mm]: 294
Tipo de disco de frenos: Macizo
Espesor mínimo [mm]: 8
Diseño/cantidad de taladros: 5H
Diámetro de centrado [mm]: 73,7
Altura de construcción [mm]: 67,7
para espesor de disco
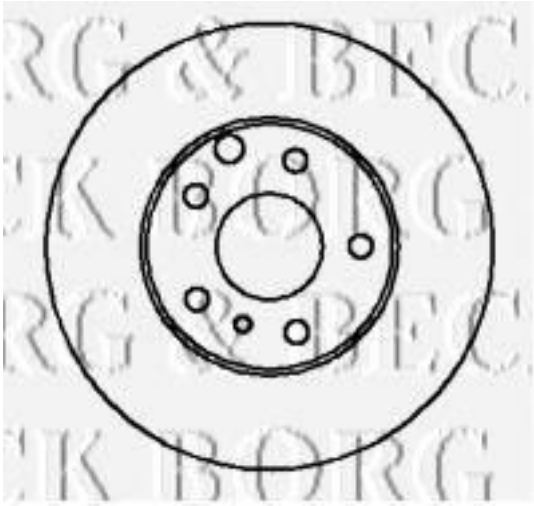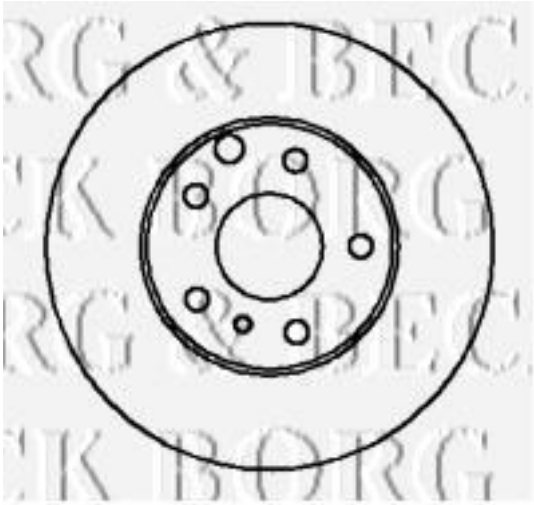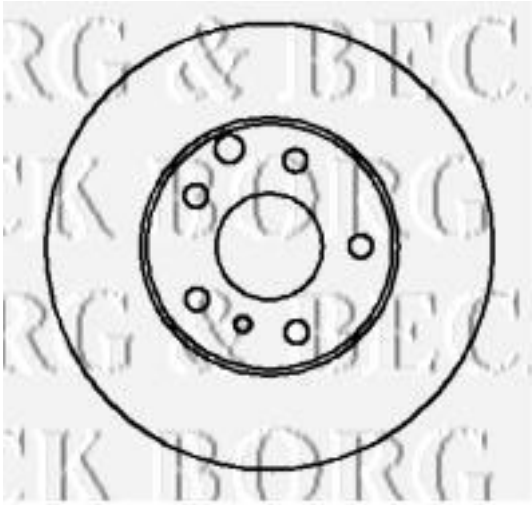
Diámetro [mm]: 294
Tipo de disco de frenos: Macizo
Espesor mínimo [mm]: 8
Diseño/cantidad de taladros: 5H
Diámetro de centrado [mm]: 73,7
Altura de construcción [mm]: 67,7
para espesor de disco [mm]: 9,8