Borg & Beck - BBD5026 - Disco de freno

Diámetro [mm]: 250
Tipo de disco de frenos: ventilado
Espesor mínimo [mm]: 16,5
Diseño/cantidad de taladros: 4H
Diámetro de centrado [mm]: 64
Altura de construcción [mm]: 46,2
para espesor de di
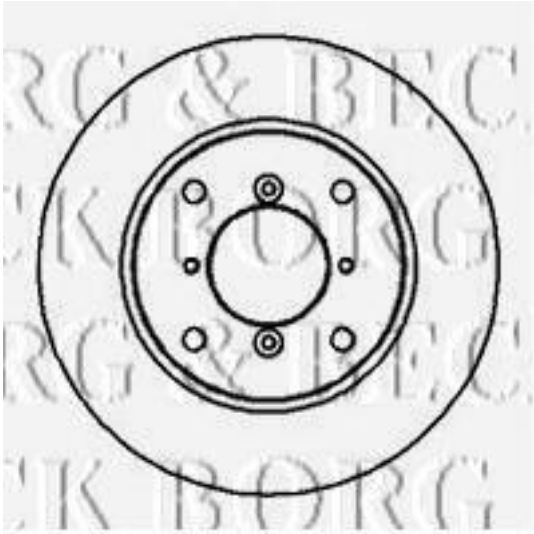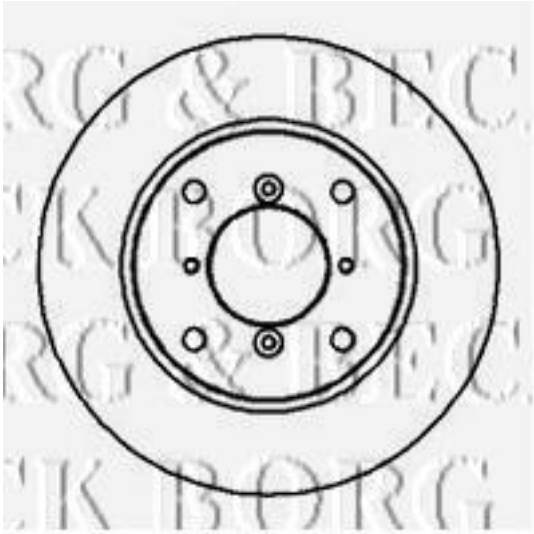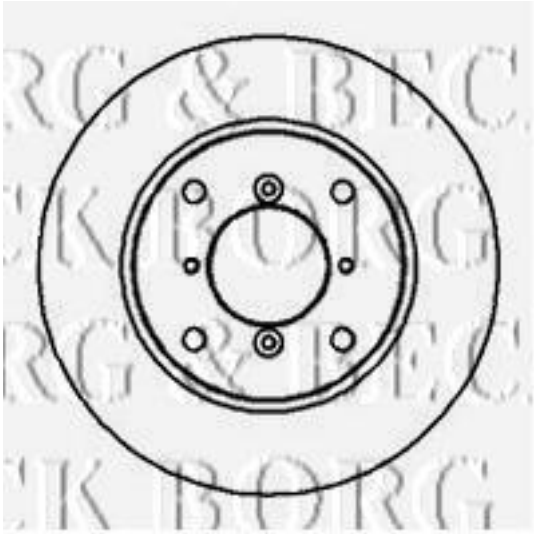
Diámetro [mm]: 250
Tipo de disco de frenos: ventilado
Espesor mínimo [mm]: 16,5
Diseño/cantidad de taladros: 4H
Diámetro de centrado [mm]: 64
Altura de construcción [mm]: 46,2
para espesor de disco [mm]: 18,5