Borg & Beck - BBD5032 - Disco de freno

Diámetro [mm]: 254,8
Tipo de disco de frenos: ventilado
Espesor mínimo [mm]: 24
Diseño/cantidad de taladros: 5H
Diámetro de centrado [mm]: 54
Altura de construcción [mm]: 46,5
para espesor de di
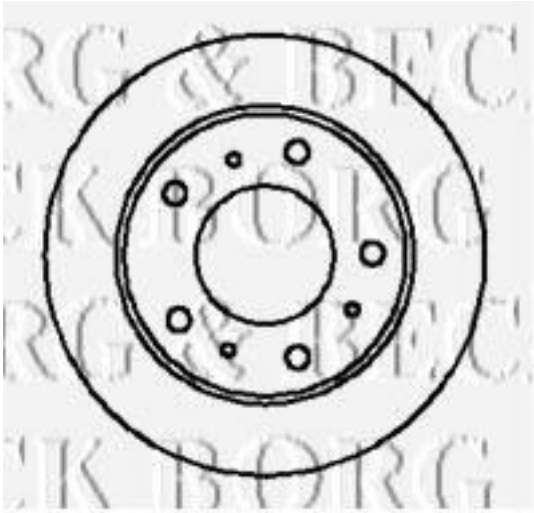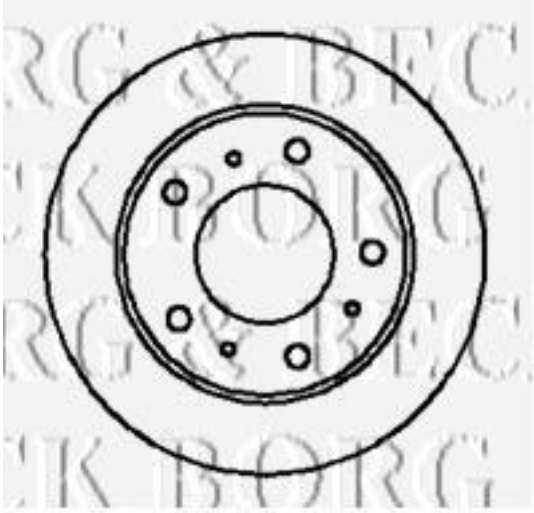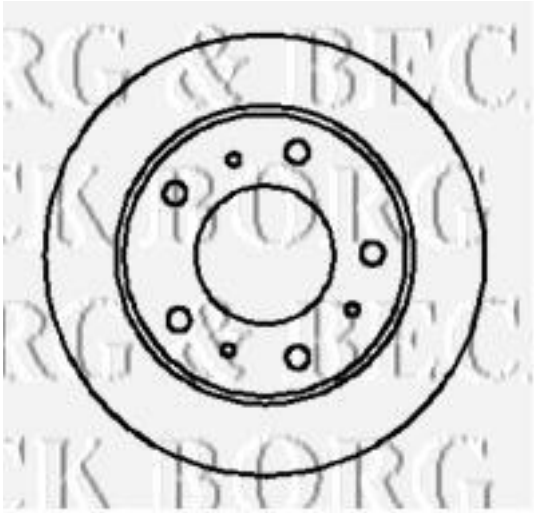
Diámetro [mm]: 254,8
Tipo de disco de frenos: ventilado
Espesor mínimo [mm]: 24
Diseño/cantidad de taladros: 5H
Diámetro de centrado [mm]: 54
Altura de construcción [mm]: 46,5
para espesor de disco [mm]: 25