Borg & Beck - BBD5036 - Disco de freno

Diámetro [mm]: 302
Tipo de disco de frenos: ventilado
Espesor mínimo [mm]: 19
Diseño/cantidad de taladros: 6H
Diámetro de centrado [mm]: 100
Altura de construcción [mm]: 48
para espesor de disco
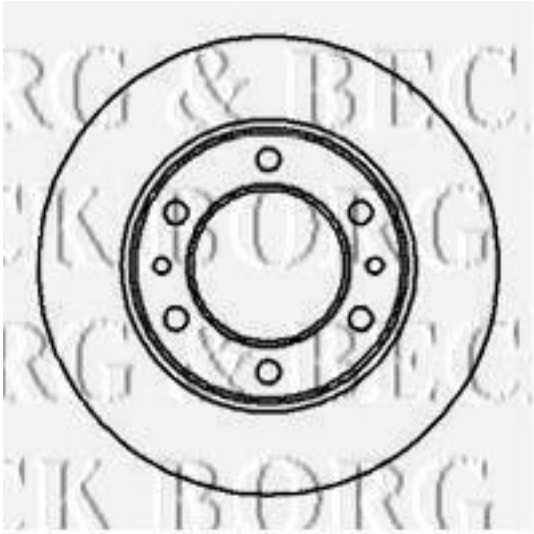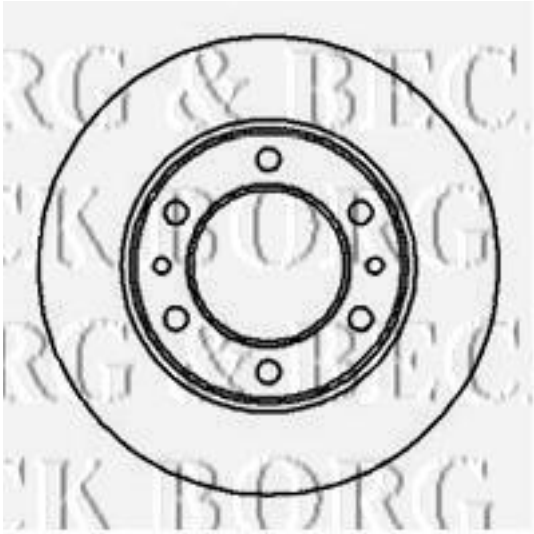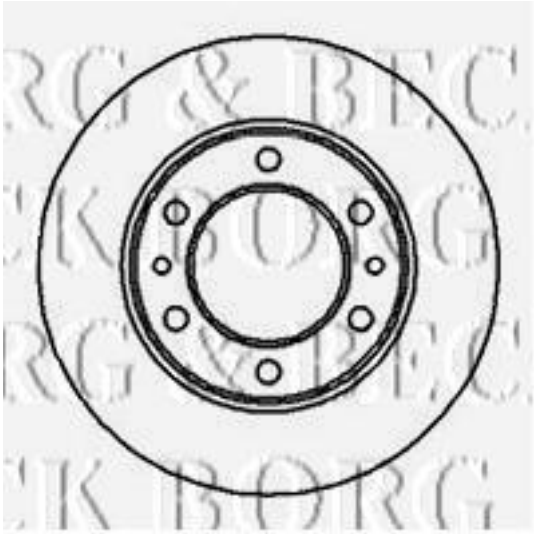
Diámetro [mm]: 302
Tipo de disco de frenos: ventilado
Espesor mínimo [mm]: 19
Diseño/cantidad de taladros: 6H
Diámetro de centrado [mm]: 100
Altura de construcción [mm]: 48
para espesor de disco [mm]: 20